CATALOGO GENERALE 2012
PARTE 1

antoniolupi
bagnarsi ad arte_bathing with art

antoniolupi

antoniolupi

Dal 1950 una storia tutta italiana di ricerca, design, qualità e passione.
Since 1950 an italian story about research, design, quality and passion.

L'azienda negli anni '60. *The company in the '60's*

Antonio Lupi nel suo ufficio e fotografato mentre ritira un premio nel 1972. *Antonio Lupi in his office and photographed while receiving an award in 1972.*

Tutto ha avuto inizio verso il 1950, Antonio Lupi aveva 18 anni ed in un piccolo locale a Fucecchio, iniziava a gettare le basi di un'attività completamente nuova per il comprensorio industriale del Val d'Arno: la lavorazione della lastra di cristallo per l'arredamento. Dominava in zona l'industria conciaria e calzaturiera e non esistevano maestranze qualificate per questo tipo di lavorazioni, le banche avevano scarsa fiducia in un Azienda di carattere ancora artigianale e quindi con basso livello produttivo e una rete commerciale tutta da sviluppare. Antonio Lupi e le sue maestranze, che ormai si erano formate professionalmente, resistettero ai momenti difficili con caparbietà. Antonio era convinto che il tempo gli avrebbe dato ragione. Finalmente gli accessori in cristallo divennero di gran moda e si imposero sul mercato, Antonio capì subito che stava iniziando un trend positivo e senza perder tempo orientò immediatamente l'azienda verso la produzione dei primi specchi artistici, dei lampadari, delle appliques, delle mensole. La bellezza e la modernità del prodotto, unite ad una fabbricazione di alto livello e grande cura dei dettagli, imposero subito la Lupi sul mercato. Nacque velocemente il bisogno di ampliare la piccola Azienda. Nel frattempo Antonio aveva messo su famiglia, nell'ottobre del 1957 si era sposato con Mara ed erano nati i primi tre figli, Nello, Andrea e Patrizia: Sergio il più piccolo, nascerà un po' d'anni dopo.

Everything started around the 1950's, Antonio Lupi was 18 years old and lived in a small town called Fucecchio where he began a completely new business for the industrial area of the Val D'Arno: working sheets of glass for furnishings. The area was predominantly a tannery and shoe industry so qualified craftsman for the type of workmanship needed didn't exist and banks were untrustworthy of such a new business not yet developed. Antonio Lupi and his workers, which had become professionals, resisted during the hard times with stubbornness. Antonio was convinced that time would give reason. Finally the glass accessories became a huge success and had their place on the market, Antonio realized he had started an important trend and immediately changed direction in his production towards artistic mirrors, lamps, sconces and shelves. The beauty and style of the product together with a detailed, high level production imposed Lupi on the market. The necessity to grow began. In the meantime Antonio married Mara in October of 1957 and the first three children were born, Nello, Andrea and Patrizia: Sergio, the youngest would be born a few years later.

Nel 1969 sorse l'attuale stabilimento, dotato dei macchinari più moderni e sofisticati per la lavorazione del cristallo, su una superficie di mezzo ettaro. Fu un passaggio, necessario e rischioso al tempo stesso, da una dimensione ancora artigianale a quella industriale: non era più sufficiente partecipare alle Fiere più importanti come quella di Bari, di Milano o di Parigi, occorreva creare mostre permanenti sia in Italia che all'estero, creare filiali e agenzie di rappresentanza, assumere personale qualificato, produrre di più e mantenere al tempo stesso qualità e caratteristiche artigianali del prodotto. Furono anni importanti, di grandi mutamenti, il prodotto si evolve, la Lupi copre negli anni '70 l'intera accessoristica per il bagno, accappatoi compresi.

In 1969 the current establishment emerged on a hectare of land, equipped with more modern and sophisticated machines to work glass. It was a necessary and risky move from artisans to industry: it wasn't enough to participate in the important trade shows like Bari, Milano or Paris, it was necessary to start creating permanent showrooms in Italy and abroad, create branch offices and representative agencies, hire qualified personnel, produce more while at the same time maintain the quality and characteristics of a handmade product. Those were important years, of great mutation, the product evolves and Lupi, in the '70's covers the entire gamma of bathroom accessories including bath robes.

Negli anni '80, i figli entrano in Azienda, c'è una svolta decisa verso il design e la collaborazione con architetti, artisti e designer prestigiosi, la stanza da bagno cambia e la Lupi divenuta Antonio Lupi in omaggio al fondatore, precorre i tempi e propone un nuovo modo di concepire il bagno. Una scelta vincente che la porterà, prima azienda italiana del settore a partecipare al Salone Internazionale del Mobile di Milano del 2000 nel padiglione dedicato al Design. La famiglia si è allargata, sono nati i nipoti, Jonathan, Silvia, Giorgia, Melissa, Aurora e Flavio.

In the '80's the children enter the business, there was a strong change towards design and collaboration with architects, artists and designers, the bathroom changes and Lupi becomes Antonio Lupi in honor of its founder, time goes on and a new conceptual proposal of the bathroom arises.
A winning choice that takes the company to the top and to exhibit, in the year 2000, at the Salone del Mobile in Milan in the designer furniture pavilion. The family grows and the nieces and nephews are born, Jonathan, Silvia, Giorgia, Melissa, Aurora and Flavio.

Nel 2007 ad un anno dalla scomparsa di Antonio e di Mara, è stato rivisitato il logo aziendale citando la grafica del marchio originario, il 2008 ha visto l'inaugurazione dello showroom di Milano a cui sono seguiti in rapida successione Perth, Chicago, Vienna, Miami e Monaco, continuando una politica fatta di cura ed attenzione dei particolari, di proposte innovative, della introduzione di nuovi elementi nell'ambiente bagno, di estrema sartorialità, di ordini evasi con celerità e precisione. Grande attenzione viene posta anche a seguire l'evoluzione del design, sponsorizzando concorsi e manifestazioni dedicate ai giovani talenti e producendone i progetti più interessanti.

In 2007 after a year had passed from the death of Antonio and Mara, the company logo was redesigned to remember the graphics used for the original trademark. In 2008 the Milan showroom was inaugurated after which Perth, Chicago, Vienna, Miami and Munich followed quickly, continuing the company politics of care and attention to details, new and innovative proposals, tailor made products and complete professionalism.
The evolution of design is followed sponsoring contests and shows dedicated to young talent and producing their most interesting work.

antoniolupi
bathing with art
bagnarsi ad arte
BENVENUTI
WELCOME
73
75

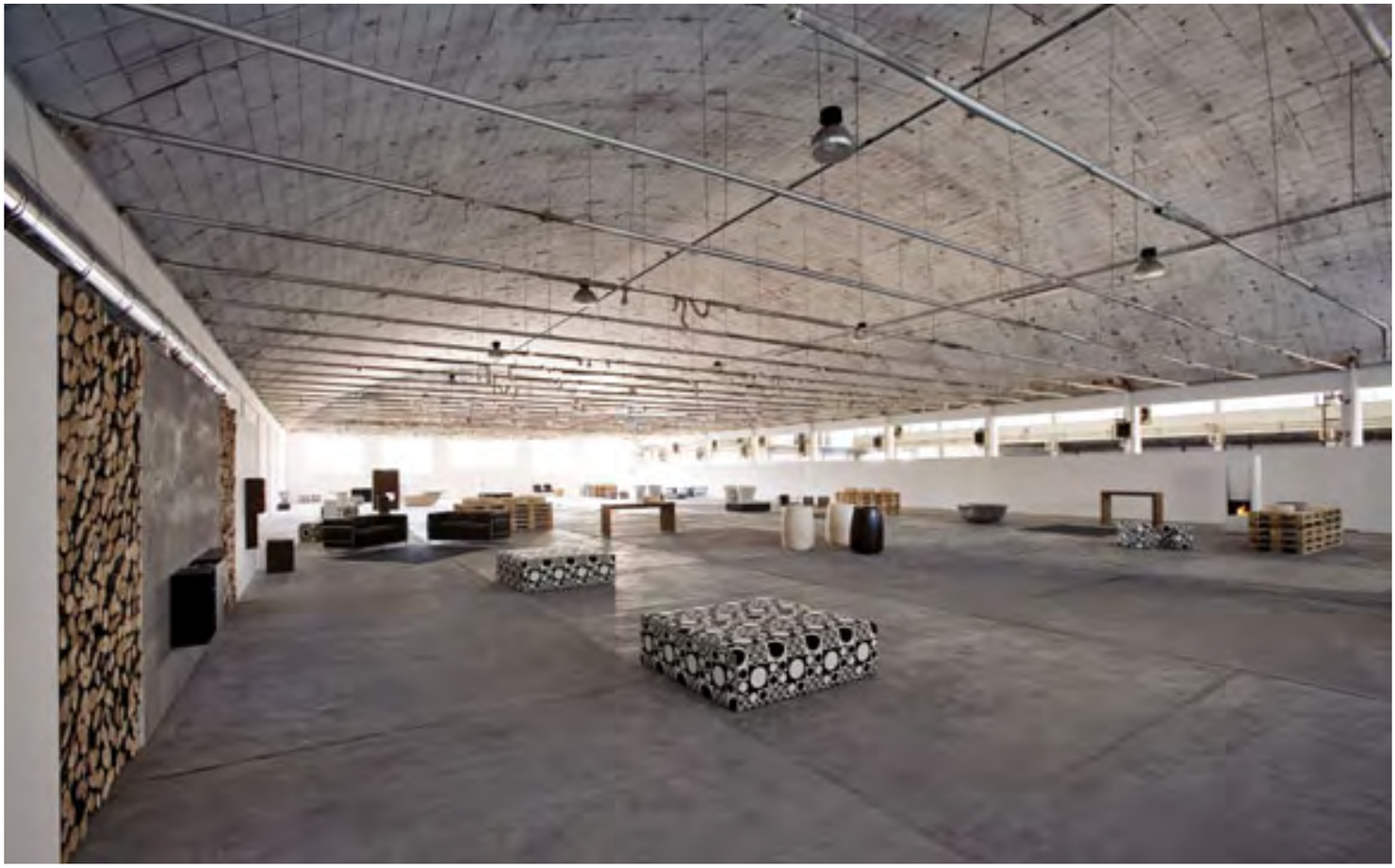

IMPORTANTE _www.antoniolupi.it

Per essere costantemente informati su novità e prodotti in modo dettagliato, vi invitiamo a navigare nel nostro sito sempre aggiornato.
Nell'area download potrete scaricare tutto il materiale tecnico ed informativo che vi necessita.

IMPORTANT_www.antoniolupi.it

To be constantly informed about news and products in a detailed manner, we invite you to surf through our always updated web site.
In the download area you are able to download all the necessary technical and informative material.

camini
fireplaces
12 - 71

city
74 - 87

panta rei
90 - 101

planeta
104 - 123

lunaria
126 -141

materia
144 -151

sanitari
sanitary-ware
154 - 171

lavabi
sinks
174 - 333

lavabi e top con struttura
sinks - tops with structure
338 - 351

vasche
tubs
354 - 441

piatti e box doccia
trays and shower enclosures
444 - 529

soffioni e rubinetteria
overhead shower - taps
532 - 603

specchi e illuminazione
mirrors and lighting
606 - 685

accessori
accessories
688 - 785

cartella colori
colour samples
788 - 791

il Canto del Fuoco® design Domenico De Palo

Marchio, modello e design registrato
Registered trademark, model and design

SU RICHIESTA È POSSIBILE REALIZZARE CAMINI SU MISURA.
UPON REQUEST WE ARE ABLE TO SUPPLY CUSTOM MADE FIREPLACES.

Marchio, modello e design registrato
Registered trademark, model and design

il Canto del Fuoco®

Marchio, modello e design registrato
Registered trademark, model and design

il Canto del Fuoco®

Marchio, modello e design registrato
Registered trademark, model and design

il Canto del Fuoco®

Marchio, modello e design registrato
Registered trademark, model and design

il Canto del Fuoco®

Marchio, modello e design registrato
Registered trademark, model and design

Marchio, modello e design registrato
Registered trademark, model and design

BIOETANOLO - Bioethanol

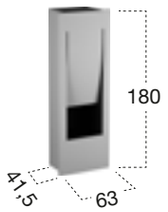

Caminetto monofacciale con struttura in acciaio predisposto ed utilizzabile con un solo bruciatore.

Single faced fireplace with stainless steel structure prepared and usable for only one burner.

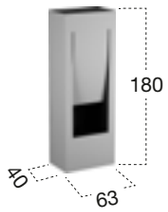

L	P	H	ART.
63	41,5	180	CANTOMC63
63	40	180	CANTOM63

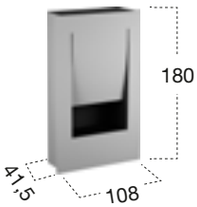

Caminetto monofacciale con struttura in acciaio predisposto ed utilizzabile con un solo bruciatore. È vietato l'utilizzo di più bruciatori contemporaneamente.

Single faced fireplace with stainless steel structure prepared and usable for only one burner. It is prohibited the use of more than one burner simultaneously.

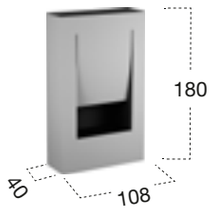

L	P	H	ART.
108	41,5	180	CANTOMC108
108	40	180	CANTOM108

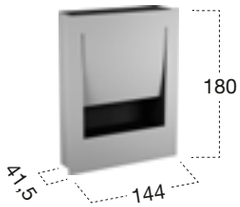

Caminetto monofacciale con struttura in acciaio predisposto ed utilizzabile con un solo bruciatore. È vietato l'utilizzo di più bruciatori contemporaneamente.

Single faced fireplace with stainless steel structure prepared and usable for only one burner. It is prohibited the use of more than one burner simultaneously.

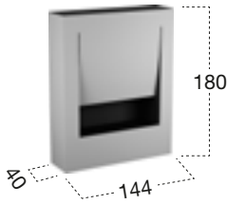

L	P	H	ART.
144	41,5	180	CANTOMC1144
144	40	180	CANTOM144

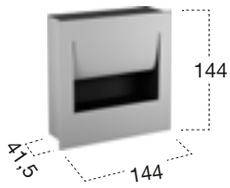

Caminetto monofacciale con struttura in acciaio predisposto ed utilizzabile con un solo bruciatore. È vietato l'utilizzo di più bruciatori contemporaneamente.

Single faced fireplace with stainless steel structure prepared and usable for only one burner. It is prohibited the use of more than one burner simultaneously.

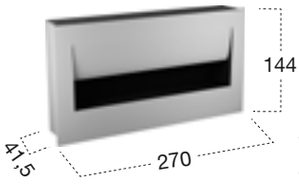

L	P	H	ART.
144	41,5	144	CANTOMC144
270	41,5	144	CANTOMC270

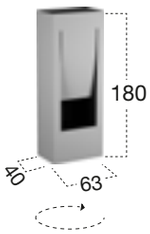

Caminetto monofacciale centro stanza con schienale e struttura in acciaio, predisposto ed utilizzabile con un solo bruciatore.

Single faced freestanding fireplace with steel back and structure prepared and usable for one burner.

L	P	H	ART.
63	40	180	CANTOM263

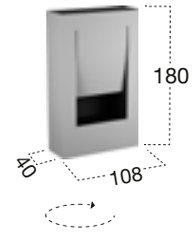

Caminetto monofacciale centro stanza con schienale e struttura in acciaio, predisposto ed utilizzabile con un solo bruciatore. È vietato l'utilizzo di più bruciatori contemporaneamente.

Single faced freestanding fireplace with steel back and structure prepared and usable for one burner. It is prohibited the use of more than one burner simultaneously.

L	P	H	ART.
108	40	180	CANTOM2108

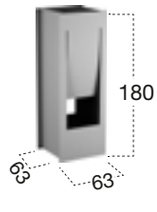

Caminetto bifacciale con struttura in acciaio predisposto ed utilizzabile con un solo bruciatore.

Double faced fireplace with stainless steel structure prepared and usable for only one burner.

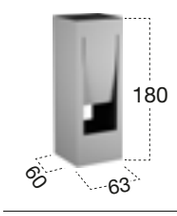

L	P	H	ART.
63	63	180	CANTOBC63
63	60	180	CANTOB63

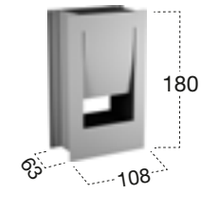

Caminetto bifacciale con struttura in acciaio predisposto ed utilizzabile con un solo bruciatore. È vietato l'utilizzo di più bruciatori contemporaneamente.

Double faced fireplace with stainless steel structure prepared and usable for only one burner. It is prohibited the use of more than one burner simultaneously.

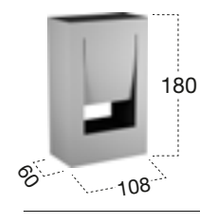

L	P	H	ART.
108	63	180	CANTOBC108
108	60	180	CANTOB108

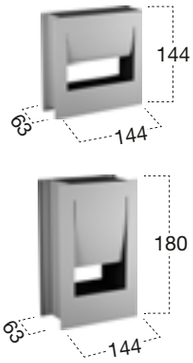

Caminetto bifacciale con struttura in acciaio predisposto ed utilizzabile con un solo bruciatore. È vietato l'utilizzo di più bruciatori contemporaneamente.

Double faced fireplace with stainless steel structure prepared and usable for only one burner. It is prohibited the use of more than one burner simultaneously.

L	P	H	ART.
144	**63**	**144**	**CANTOBC144**
144	**63**	**180**	**CANTOBC1144**

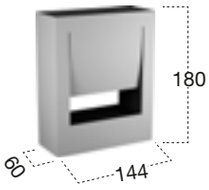

Caminetto bifacciale con struttura in acciaio predisposto ed utilizzabile con un solo bruciatore. È vietato l'utilizzo di più bruciatori contemporaneamente.

Double faced fireplace with stainless steel structure prepared and usable for only one burner. It is prohibited the use of more than one burner simultaneously.

L	P	H	ART.
144	**60**	**180**	**CANTOB144**

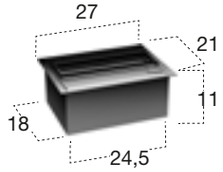

Bruciatore a bioetanolo in acciaio inox ad alta resistenza completo di accessori.
È vietato l'utilizzo di più bruciatori contemporaneamente.

Bioethanol burner in high resistant satin stainless steel complete with accessories.
It is prohibited the use of more than one burner simultaneously.

L	P	H	ART.
27	**21**	**11**	**LAFLACA**

LEGNA - Wood

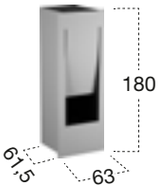

Caminetto monofacciale alimentato a legna con struttura in acciaio, a focolare aperto.

Single faced wood fireplace with stainless steel structure and open fireside.

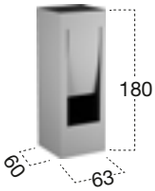

L	P	H	ART.
63	**61,5**	**180**	**CANTOLC63**
63	**60**	**180**	**CANTOL63**

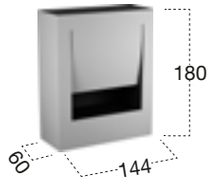

Caminetto monofacciale alimentato a legna con struttura in acciaio, a focolare aperto.

Single faced wood fireplace with stainless steel structure and open fireside.

L	P	H	ART.
144	**60**	**180**	**CANTOL144**

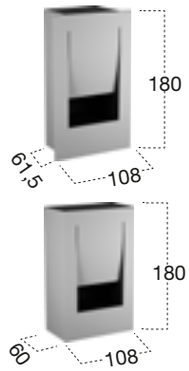

Caminetto monofacciale alimentato a legna con struttura in acciaio, a focolare aperto.

Single faced wood fireplace with stainless steel structure and open fireside.

L	P	H	ART.
108	**61,5**	**180**	**CANTOLC108**
108	**60**	**180**	**CANTOL108**

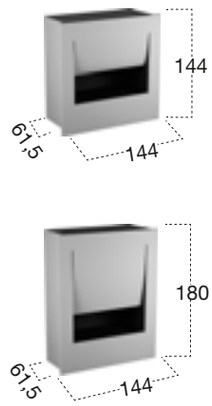

Caminetto monofacciale alimentato a legna con struttura in acciaio, a focolare aperto.

Single faced wood fireplace with stainless steel structure and open fireside.

L	P	H	ART.
144	**61,5**	**144**	**CANTOLC144**
144	**61,5**	**180**	**CANTOLC1144**

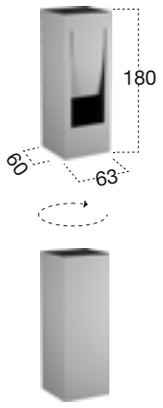

Caminetto monofacciale alimentato a legna centro stanza con schienale e struttura in acciaio, a focolare aperto.

Single faced freestanding wood burning fireplace with back and structure in steel and open fireside.

L	P	H	ART.
63	**60**	**180**	**CANTOL263**

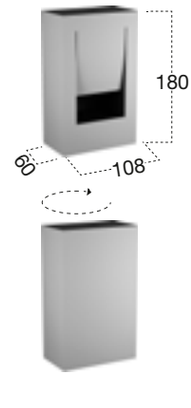

Caminetto monofacciale alimentato a legna centro stanza con schienale e struttura in acciaio, a focolare aperto.

Single faced freestanding wood burning fireplace with back and structure in steel and open fireside.

L	P	H	ART.
108	**60**	**180**	**CANTOL2108**

SKEMA design Mario Ferrarini

Modello e design registrato
Registered model and design

SU RICHIESTA È POSSIBILE REALIZZARE CAMINI SU MISURA.

UPON REQUEST WE ARE ABLE TO SUPPLY CUSTOM MADE FIREPLACES.

SKEMA

Modello e design registrato
Registered model and design

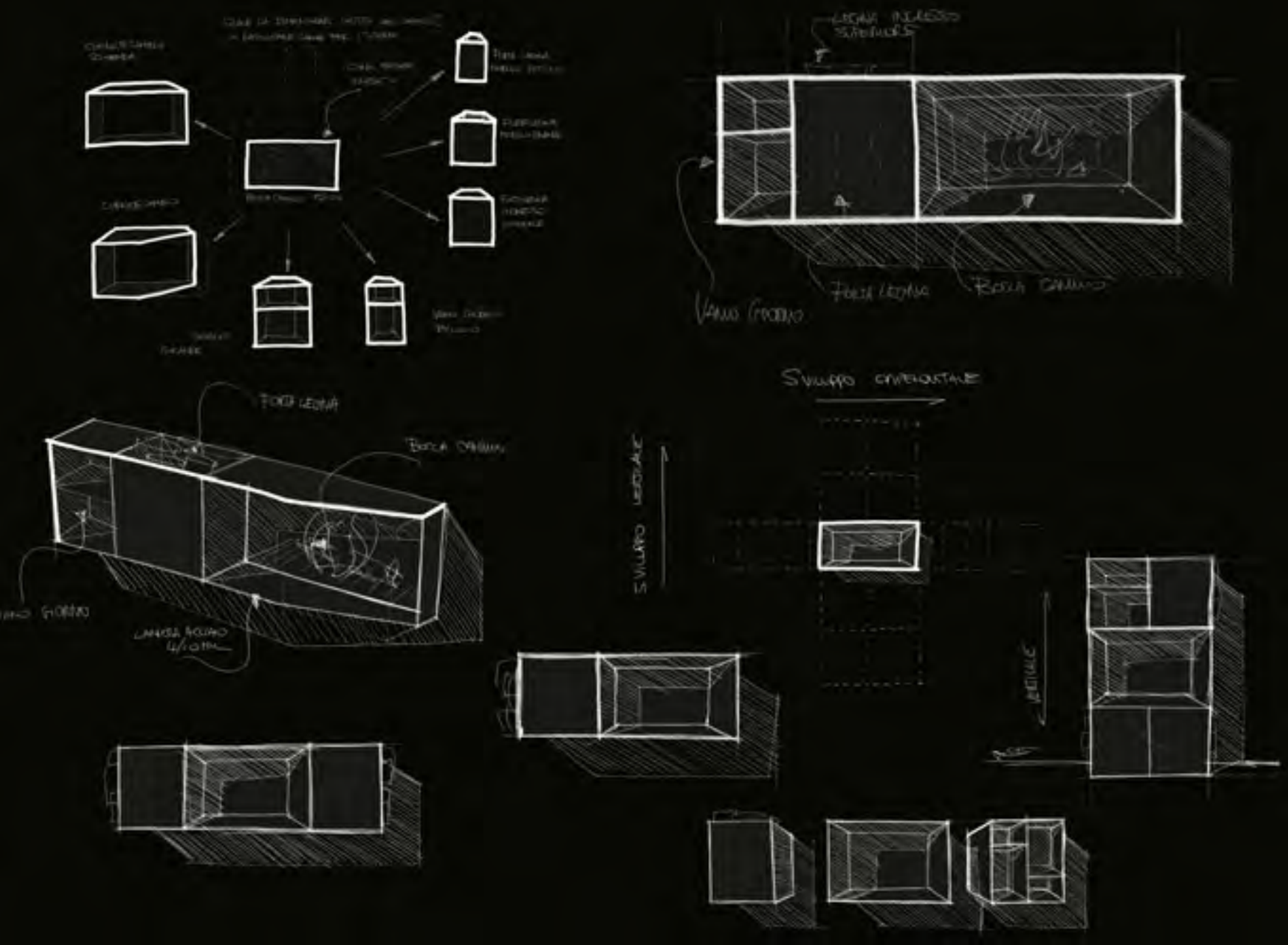

SKEMA

Modello e design registrato
Registered model and design

SKEMA

Modello e design registrato
Registered model and design

SKEMA

Modello e design registrato
Registered model and design

SKEMA

Modello e design registrato
Registered model and design

SKEMA

Modello e design registrato
Registered model and design

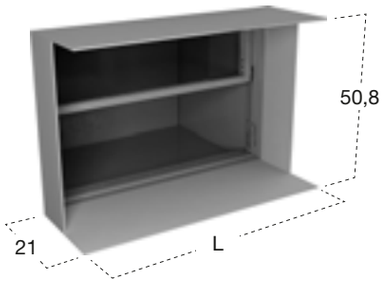

Termocamino a legna da incasso a parete, con struttura in acciaio, a produzione di aria calda, suolo in refrattario ad alto contenuto di allumina e anta con vetro ceramico ad apertura a scomparsa.

Encased wood burning thermal fireplace with steel structure, hot air production, refractory high-alumina bottom and ceramic glass with a retractable opening.

L	P	H	ART.
75,8	**21**	**50,8**	**SKEMA175**
100,8	**21**	**50,8**	**SKEMA1100**

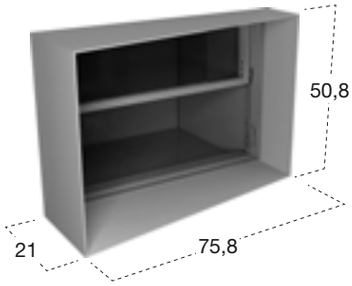

Versione dx - *Right version*

Termocamino a legna da incasso a parete dx o sx, con struttura in acciaio, a produzione di aria calda, suolo in refrattario ad alto contenuto di allumina e anta con vetro ceramico ad apertura a scomparsa.

Right or left encased wood burning thermal fireplace with steel structure, hot air production, refractory high-alumina bottom and ceramic glass with a retractable opening.

L	P	H	ART.
75,8	**21**	**50,8**	**SKEMA275**

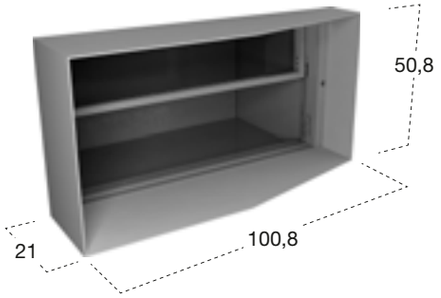

Versione dx - *Right version*

Termocamino a legna da incasso a parete dx o sx, con struttura in acciaio, a produzione di aria calda, suolo in refrattario ad alto contenuto di allumina e anta con vetro ceramico ad apertura a scomparsa.

Right or left encased wood burning thermal fireplace with steel structure, hot air production, refractory high-alumina bottom and ceramic glass with a retractable opening.

L	P	H	ART.
100,8	**21**	**50,8**	**SKEMA2100**

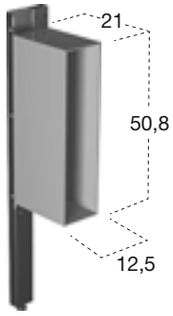

Vano a giorno frontale a parete in acciaio per termocamino a legna, completo di telaio per fissaggio a parete.

Wall hanging steel compartment for thermo wood fireplace complete with frame for mounting to wall.

L	P	H	ART.
12,5	**21**	**50,8**	**SKEMAS12,5**

SKEMA

Modello e design registrato
Registered model and design

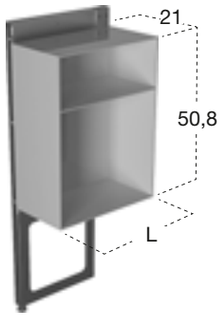

Vano a giorno frontale a parete con mensola in acciaio per termocamino a legna, completo di telaio per fissaggio a parete.

Wall hanging steel compartment with steel shelf for thermo wood fireplace complete with frame for mounting to wall.

L	P	H	ART.
25	**21**	**50,8**	**SKEMAS25**
37,5	**21**	**50,8**	**SKEMAS37,5**

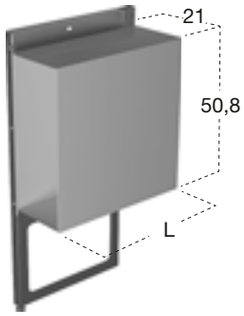

Versione sx - *Left version*

Vano per legna laterale dx o sx a parete in acciaio per termocamino a legna, completo di telaio per fissaggio a parete.

Right or Left wall hanging steel compartment to hold wood for thermo wood fireplace complete with frame for mounting to wall.

L	P	H	ART.
37,5	**21**	**50,8**	**SKEMAS137,5**
50	**21**	**50,8**	**SKEMAS150**

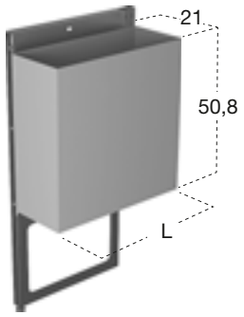

Vano per legna a parete in acciaio per termocamino a legna, completo di telaio per fissaggio a parete.

Wall hanging steel compartment to hold wood for thermo wood fireplace complete with frame for mounting to wall.

L	P	H	ART.
37,5	**21**	**50,8**	**SKEMAS237,5**
50	**21**	**50,8**	**SKEMAS250**

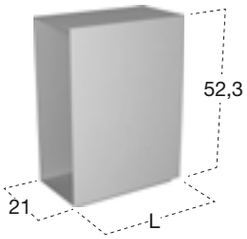

Vano per legna laterale dx o sx a pavimento in acciaio per termocamino a legna, completo di 4 piedini regolabili.

Free standing right or left steel compartment to hold wood for thermal fireplace complete with 4 regulating feet.

L	P	H	ART.
37,5	**21**	**52,3**	**SKEMAP137,5**
50	**21**	**52,3**	**SKEMAP150**

Versione sx - *Left version*

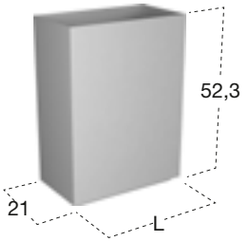

Vano per legna a pavimento in acciaio per termocamino a legna, completo di 4 piedini regolabili.

Free standing steel compartment to hold wood for thermal fireplace complete with 4 regulating feet.

L	P	H	ART.
37,5	**21**	**52,3**	**SKEMAP237,5**
50	**21**	**52,3**	**SKEMAP250**

FILOSKEMA

PIANO FUOCO design Mario Ferrarini

PIANO FUOCO

FILOSKEMA / PIANO FUOCO

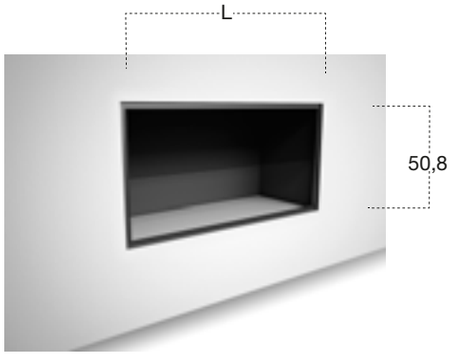

Termocamino a legna da incasso a parete, con struttura in acciaio, a produzione di aria calda, suolo in refrattario ad alto contenuto di allumina e anta con vetro ceramico ad apertura a scomparsa.

Encased wood burning thermal fireplace with steel structure, hot air production, refractory high-alumina bottom and ceramic glass with a retractable opening.

L	H	ART.
75,8	50,8	FILOSKEMA75
100,8	50,8	FILOSKEMA100

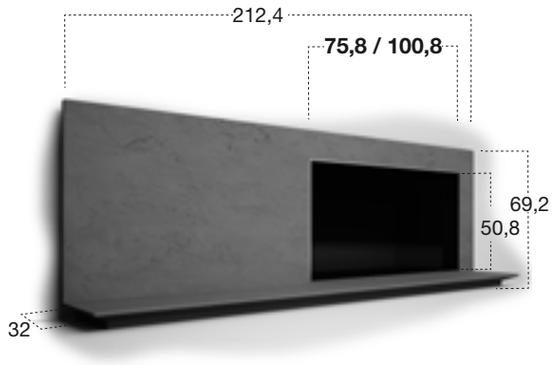

Termocamino a legna da incasso a parete, con struttura in acciaio, a produzione di aria calda, suolo in refrattario ad alto contenuto di allumina e anta con vetro ceramico ad apertura a scomparsa, completo di cornice in pietra.

Encased wood burning thermal fireplace with steel structure, hot air production, refractory high-alumina bottom and ceramic glass with a retractable opening and stone frame.

L	P	H	ART.
212,4 (75,8)	32	69,2	PIANO FUOCO75
212,4 (100,8)	32	69,2	PIANO FUOCO100

SKEMABOX design Mario Ferrarini

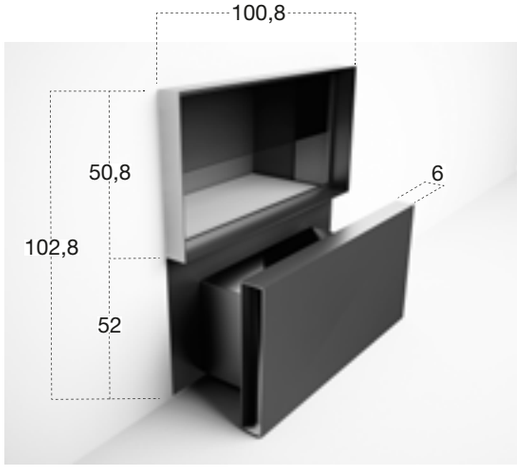

Termocamino a legna da incasso a parete, con struttura in acciaio, a produzione di aria calda, suolo in refrattario ad alto contenuto di allumina e anta con vetro ceramico ad apertura a scomparsa, con cassetto porta legna estraibile.

Encased wood burning thermal fireplace with steel structure, hot air production, refractory high-alumina bottom and ceramic glass with a retractable opening, and pull-out drawer for wood.

L	P	H	ART.
100,8	**6**	**102,8**	**SKEMABOX100**

ARIA
PRIMARIA
PRIMARY AIR
antoniolupi

ARIA SECONDARIA
SECONDARY AIR

ARIA TERZIARIA (POST
COMBUSTIONE)
TERTIARY AIR (AFTER COMBUSTION)

TERMO CAMINI A LEGNA

MODELLI:	SKEMA175 SKEMA275 FILOSKEMA75 PIANO FUOCO75	SKEMABOX100 SKEMA1100 SKEMA2100 FILOSKEMA100 PIANO FUOCO100
POTENZA:	KW 10	KW 14
RENDIMENTO DI COMBUSTIONE:	76%	76%
CARICA DI LEGNA:	Kg 2,5	Kg 3,1
POLVERI SOTTILI:	1200ppm	1200ppm

Il nostro termocamino a legna è certificato conforme alle direttive della comunità europea, in relazione all'emissione delle "polveri sottili" in atmosfera.

2011 Emissioni polveri sottili non superiori a 2000ppm
2015 Emissioni polveri sottili inferiori a 1250ppm rendimento minimo 75%

Attenzione, alcuni paesi europei possono richiedere delle restrizioni in modo autonomo (Austria).

WOOD BURNING THERMO-HEATER (HEATALATOR) FIREPLACES

MODELS:	*SKEMA175* *SKEMA275* *FILOSKEMA75* *PIANO FUOCO75*	*SKEMABOX100* *SKEMA1100* *SKEMA2100* *FILOSKEMA100* *PIANO FUOCO100*
POWER:	*KW 10*	*KW 14*
COMBUSTION EFFICIENCY:	*76%*	*76%*
WOOD LOAD:	*Kg 2,5*	*Kg 3,1*
FINE PARTICULATE MATTER:	*1200ppm*	*1200ppm*

Our wood burning thermal-heater fireplace is certified in compliance with the European Community directives, in relation to the emission of "fine particulate matter" in the atmosphere.

2011 Fine particulate matter emission not exceeding 2000ppm
2015 Fine particulate matter emission below 1250ppm minimum efficiency 75%

***Attention**, some European countries may require restrictions autonomously (Austria).*

PUNTI DI FORZA TERMO CAMINI ANTONIO LUPI DESIGN

VERSATILITÀ DI INSTALLAZIONE:
Convezione naturale o forzata in estrazione - Applicando all'esterno della macchina il MANTELLO CONVETTIVO l'aria calda prodotta dal caminetto viene convogliata alle uscite poste nella parte superiore del mantello dove, mediante l'applicazione di tubi flessibili in alluminio, l'aria calda può essere distribuita nei vari locali. Tale distribuzione d'aria può essere a VENTILAZIONE NATURALE oppure a VENTILAZIONE FORZATA installando un estrattore di calore.

STRUTTURA AD INCASTRI - la struttura dei termo camini oltre alle saldature è composta da particolari incastri che la rinforzano ulteriormente .
RINFORZI RADIANTI - La struttura dei termo camini è rinforzata con lamine d'acciaio che hanno lo scopo di aumentare lo scambio termico.
GIRO FUMi - il "giro fumi", posto nella cappa, è costruito con particolari piegature, sulla parte posteriore è rivestito in refrattario per un aumento di accumulo di calore.
ARIA PRIMARIA - posta sulla parte anteriore in basso della camera di combustione, immette l'aria che per prima alimenta la fiamma.
ARIA SECONDARIA - Posta sulla parte anteriore in alto della camera di combustione, immette l'aria che serve a mantenere il vetro pulito.
ARIA TERZARIA (Post combustione) - posta internamente sullo schienale della camera di combustione, ha 4 fori in basso per l'immissione dell'aria comburente posteriore alla fiamma e 14 fori al centro dello schienale per l'immissione dell'aria che va ad eliminare eventuali particelle incombuste (post combustione).
ANTA A SCOMPARSA CON MOVIMENTO MEDIANTE CONTRAPPESO A CATENA.
GUIDE DI SCORRIMENTO DELL'ANTA, INCASSATE E NON A VISTA.
POSSIBILITÀ DI INSTALLAZIONE A TERRA.

ADVANTAGES OF THERMAL-HEATER FIREPLACES ANTONIO LUPI DESIGN

VERSATILITY OF INSTALLATION:
***Extraction by natural or forced convection** - By applying a CONVECTIVE MANTLE (optional) to the outside of the unit, the hot air produced by the fireplace is conveyed to the outlets at the top of the mantle, from where it can be distributed to the various rooms through flexible aluminium pipes installed for thus purpose. The air can be distributed by NATURAL VENTILATION or by FORCED VENTILATION installing a heat extractor.*

***INTERLOCKING CONSTRUCTION** - The structure of the thermal-heater fireplace is welded together but also provided with interlocking joints for additional reinforcement.*
***RADIATING REINFORCEMENTS** - The thermal-heater fireplaces are reinforced with steel sections that increase the heat-exchange surface.*
***FLUE-GAS PASS** - The flue-gas pass, located inside the hood, is designed with special bends and has a refractory rear lining to increase heat storage.*
***PRIMARY AIR** - The primary air inlet is located at the upper front of the combustion chamber and lets in the air that feeds the flame.*
***SECONDARY AIR** - The secondary air inlet is located at the upper front of the combustion chamber and lets in the air that keeps the glass clean.*
***TERTIARY AIR** (Post combustion) - Located inside the back of the combustion chamber, it has 4 holes at the bottom to let in combustion air behind the flame, and 14 holes at the centre of the back to let in air to remove any unburnt residues (post combustion).*
SLIDE-AWAY DOOR OPERATED BY CHAIN-CONNECTED COUNTERWEIGHT.
RECESSED DOOR GUIDEWAYS (NOT VISIBLE).
CAN ALSO BE INSTALLED ON THE FLOOR

BABELE design Mario Ferrarini

NEXT
MOVIES
la moda è come un film
Yeti

NEXT
MOVIES
la moda è come

BABELE

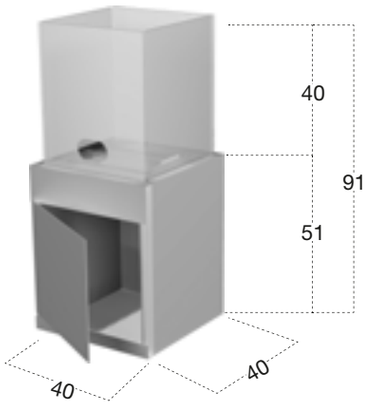

Focolare a bioetanolo con struttura in acciaio, predisposto ed utilizzabile con un bruciatore, completo di anta, vetri parafiamma e bruciatore in acciaio inox Art. LAFLACA.

Bioethanol fireplace with steel structure prepared for one burner complete with door, flame protecting glass and stainless steel burner Art. LAFLACA.

L	P	H	ART.
40	40	91	BABELE91

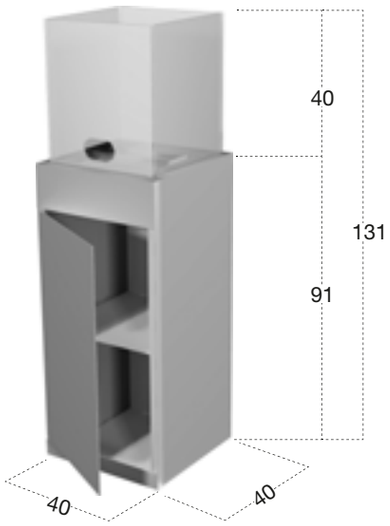

Focolare a bioetanolo con struttura in acciaio, predisposto ed utilizzabile con un bruciatore, completo di anta, ripiano interno, vetri parafiamma e bruciatore in acciaio inox Art. LAFLACA.

Bioethanol fireplace with steel structure prepared for one burner complete with door and internal shelf, flame protecting glass and stainless steel burner Art. LAFLACA.

L	P	H	ART.
40	40	131	BABELE131

BABELE

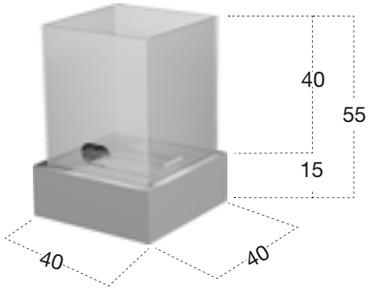

L	P	H	ART.
40	40	55	BABELE55

Focolare a bioetanolo con struttura in acciaio, predisposto ed utilizzabile con un bruciatore, completo di vetri parafiamma e bruciatore in acciaio inox Art. LAFLACA.

Bioethanol fireplace with steel structure prepared for one burner complete with, flame protecting glass and stainless steel burner Art. LAFLACA.

DRAGO design Riccardo Fattori

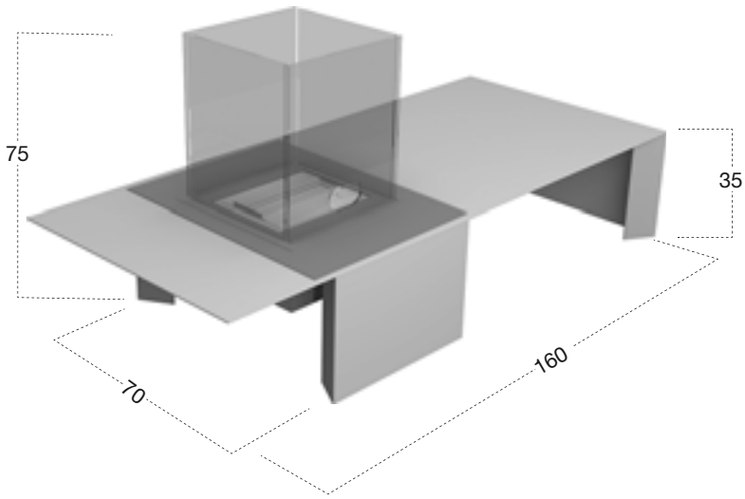

L	P	H	ART.
160	70	75	DRAGO

Tavolino con focolare a bioetanolo e struttura in acciaio, predisposto ed utilizzabile con un bruciatore, completo di vetri parafiamma e bruciatore in acciaio inox Art. LAFLACA.

Table with bioethanol fireplace and steel structure prepared for one burner complete with, flame protecting glass and stainless steel burner Art. LAFLACA.

TEKA

Focolare a bioetanolo da incasso a parete con struttura in acciaio laccato nero siliconico, predisposto ed utilizzabile con un bruciatore, completo di vetro parafiamma e bruciatore in acciaio inox Art. LAFLACA.

Encased bioethanol burner with stainless steel structure lacquered black, prepared and usable for only one burner, complete with safety glass and stainless steel burner Art. LAFLACA.

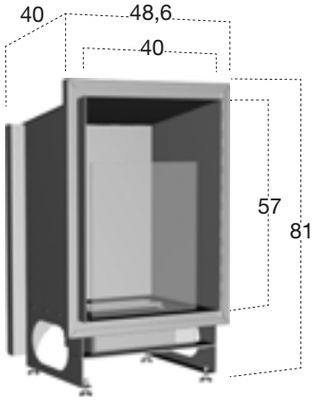

L	P	H	ART.
48,6	40	81	TEKA81

Focolare a bioetanolo da incasso a parete con struttura in acciaio laccato nero siliconico, predisposto ed utilizzabile con un bruciatore, completo di vetro parafiamma e bruciatore in acciaio inox Art. LAFLACA.

Encased bioethanol burner with stainless steel structure laquered black, prepared and usable for only one burner, complete with safety glass and stainless steel burner Art. LAFLACA.

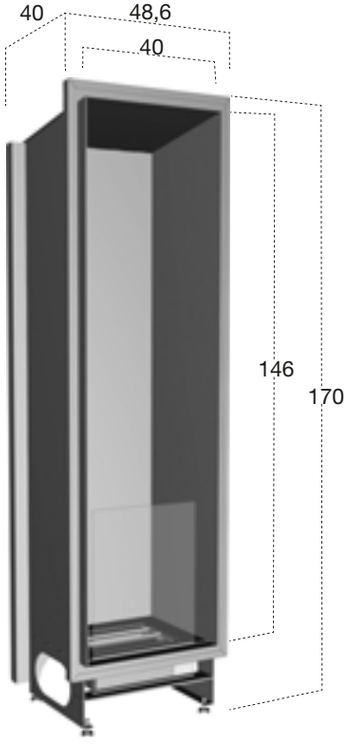

L	P	H	ART.
48,6	40	170	TEKA170

camini
fireplaces
12 - 71

city
74 - 87

panta rei
90 - 101

planeta
104 - 123

lunaria
126 -141

materia
144 -151

sanitari
sanitary-ware
154 - 171

lavabi
sinks
174 - 333

lavabi e top con struttura
sinks - tops with structure
338 - 351

vasche
tubs
354 - 441

piatti e box doccia
trays and shower enclosures
444 - 529

soffioni e rubinetteria
overhead shower - taps
532 - 603

specchi e illuminazione
mirrors and lighting
606 - 685

accessori
accessories
688 - 785

cartella colori
colour samples
788 - 791

CITY design Carlo Colombo

Modello e design registrati, brevetto depositato
Registered model and design, patent pending

CITY

CITY

art. CITY

Colonne a giorno in cristallo extrachiaro

Extra-clear glass display cabinet

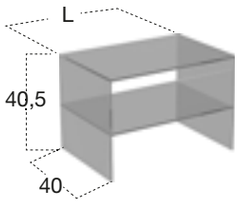

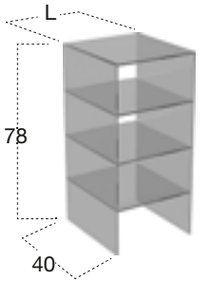

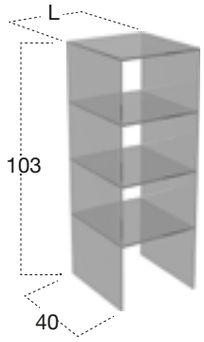

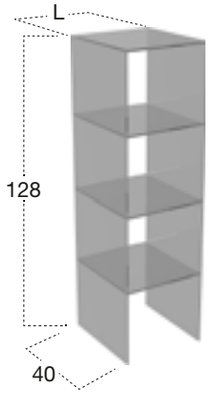

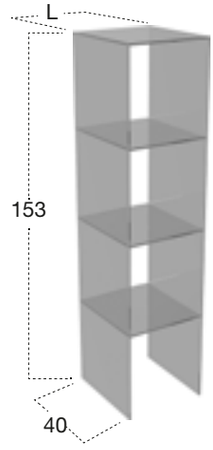

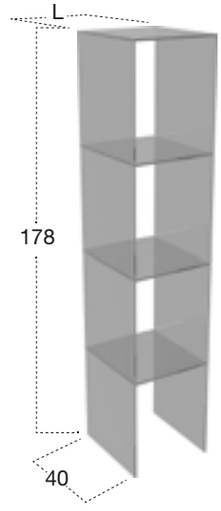

H	L	art.
40,5	54	**CITY1054**
	72	**CITY1072**

H	L	art.
78	27	**CITY2027**
	36	**CITY2036**
	45	**CITY2045**
	54	**CITY2054**

H	L	art.
103	27	**CITY3027**
	36	**CITY3036**
	45	**CITY3045**
	54	**CITY3054**

H	L	art.
128	27	**CITY4027**
	36	**CITY4036**
	45	**CITY4045**
	54	**CITY4054**

H	L	art.
153	27	**CITY5027**
	36	**CITY5036**

H	L	art.
178	27	**CITY6027**
	36	**CITY6036**

art. CITYS

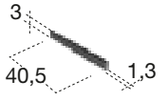

Piede singolo in acciaio

Single steel foot

art. CITYD

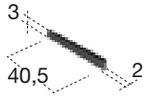

Piede doppio in acciaio

Double steel foot

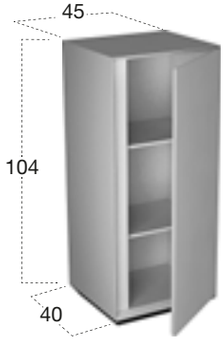

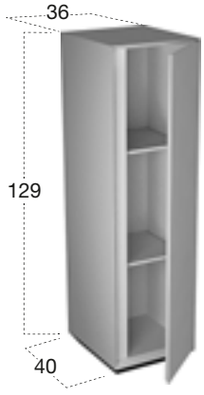

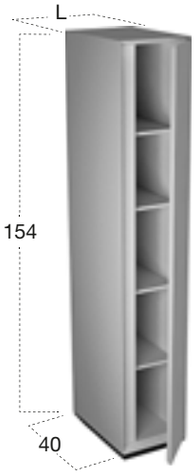

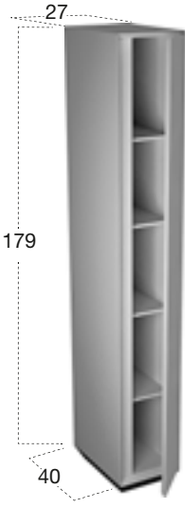

VERSIONE CON 1 ANTA
Version with 1 door

H	L	art.
104	45	**PC1645**
129	36	**PC1736**
154	27	**PC1827**
	36	**PC1836**
179	27	**PC1927**

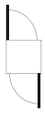

VERSIONE CON 2 ANTE
Version with 2 doors

H	L	art.
104	45	**PC1245**
129	36	**PC1336**
154	27	**PC1427**
	36	**PC1436**
179	27	**PC1527**

art.
PC1645 / PC1736 / PC1827 / PC1836 / PC1927

art.
PC1245 / PC1336 / PC1427 / PC1436 / PC1527

Colonna con 1 o 2 ante (1 posteriore e 1 anteriore) dx o sx e ripiani interni in legno, completa di zoccolo nero goffrato, h 4 cm.

Cabinet with 1 or 2 doors (front and back) right or left and internal shelfs, complete with plinth lacquered embossed black, h 4 cms.

camini
fireplaces
12 - 71

city
74 - 87

panta rei
90 - 101

planeta
104 - 123

lunaria
126 -141

materia
144 -151

sanitari
sanitary-ware
154 - 171

lavabi
sinks
174 - 333

lavabi e top con struttura
sinks - tops with structure
338 - 351

vasche
tubs
354 - 441

piatti e box doccia
trays and shower enclosures
444 - 529

soffioni e rubinetteria
overhead shower - taps
532 - 603

specchi e illuminazione
mirrors and lighting
606 - 685

accessori
accessories
688 - 785

cartella colori
colour samples
788 - 791

PANTA REI design Carlo Colombo

Modello e design registrato
Registered model and design

Prof. 40/54

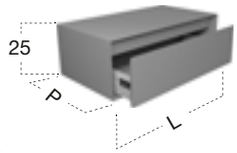

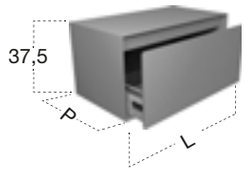

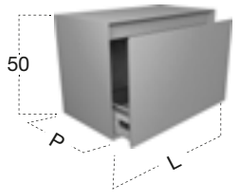

H	L
25	**36** / **45** / **54** / **72** / **90** / **108**
37,5	**36** / **45** / **54** / **72** / **90** / **108**
50	**36** / **45** / **54** / **72** / **90** / **108**

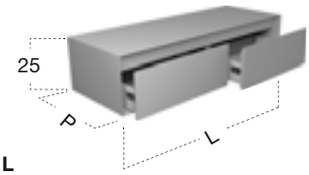

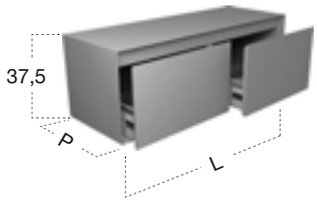

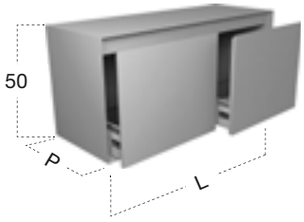

H	L
25	**72** (36+36) / 90 (45+45) / **108** (54+54) / **144** (72+72) / **180** (90+90) / 216 (108+108)
37,5	**72** (36+36) / 90 (45+45) / **108** (54+54) / **144** (72+72) / **180** (90+90) / 216 (108+108)
50	**72** (36+36) / 90 (45+45) / **108** (54+54) / **144** (72+72) / **180** (90+90) / 216 (108+108)

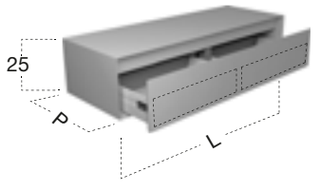

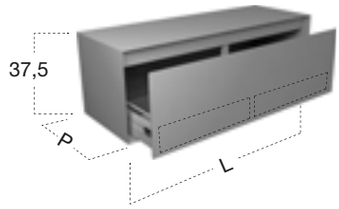

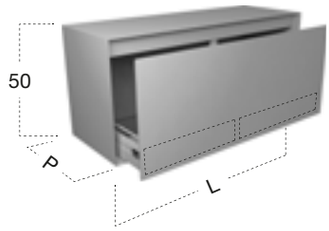

H	L
25	**144** (72+72) / **180** (90+90)
37,5	**144** (72+72) / **180** (90+90)
50	**144** (72+72) / **180** (90+90)

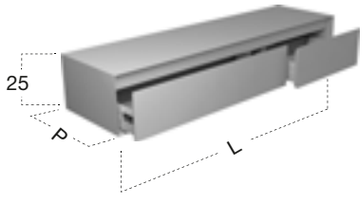

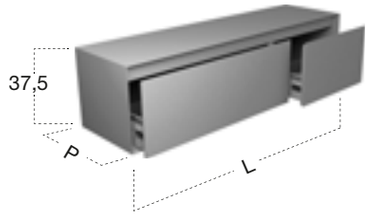

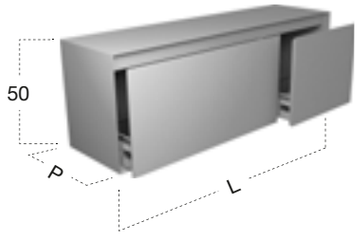

H	L
25	**108** (72+36) / **126** (72+54) / **135** (90+45) / **144** (90+54) / **144** (108+36) / **162** (90+72) / **162** (108+54)
37,5	**108** (72+36) / **126** (72+54) / **135** (90+45) / **144** (90+54) / **144** (108+36) / **162** (90+72) / **162** (108+54)
50	**108** (72+36) / **126** (72+54) / **135** (90+45) / **144** (90+54) / **144** (108+36) / **162** (90+72) / **162** (108+54)

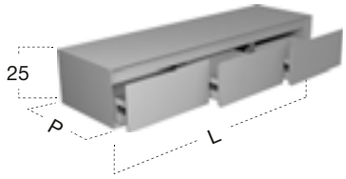

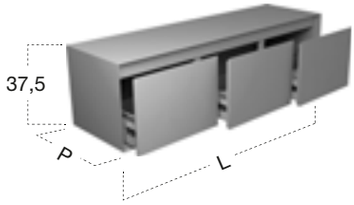

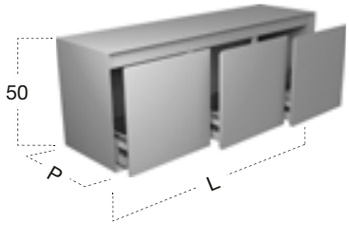

H	L
25	**108** (36+36+36) / **135** (45+45+45) / **162** (54+54+54) / **216** (72+72+72)
37,5	**108** (36+36+36) / **135** (45+45+45) / **162** (54+54+54) / **216** (72+72+72)
50	**108** (36+36+36) / **135** (45+45+45) / **162** (54+54+54) / **216** (72+72+72)

Prof. 40/54

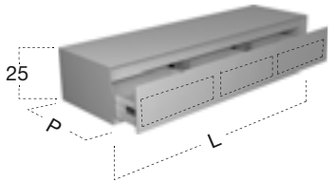

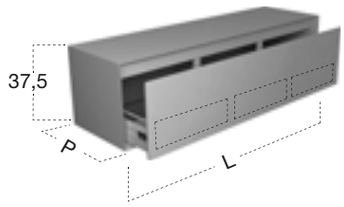

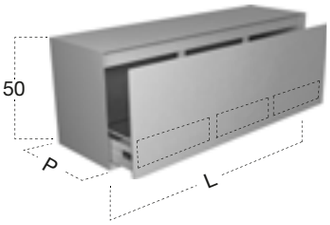

H	L
25	**135** (45+45+45) / **162** (54+54+54)
37,5	**135** (45+45+45) / **162** (54+54+54)
50	**135** (45+45+45) / **162** (54+54+54)

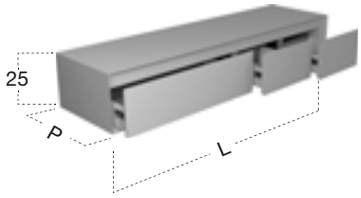

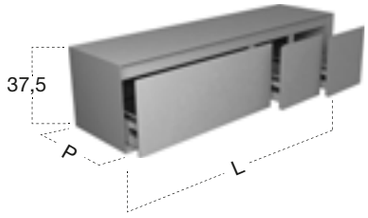

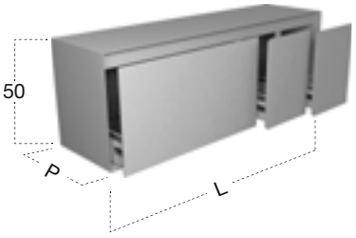

H	L
25	**144** (72+36+36) / **162** (90+36+36) / **180** (90+45+45) / **180** (108+36+36) / **216** (108+54+54)
37,5	**144** (72+36+36) / **162** (90+36+36) / **180** (90+45+45) / **180** (108+36+36) / **216** (108+54+54)
50	**144** (72+36+36) / **162** (90+36+36) / **180** (90+45+45) / **180** (108+36+36) / **216** (108+54+54)

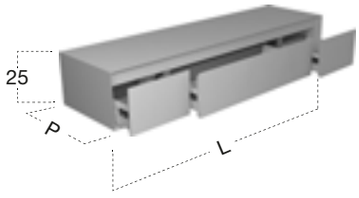

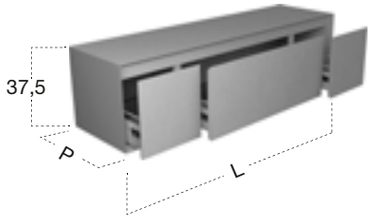

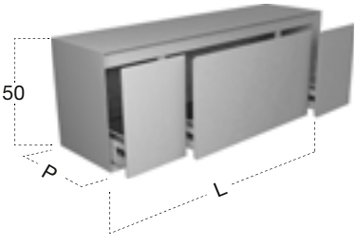

H	L
25	**144** (36+72+36) / **162** (36+90+36) / **180** (45+90+45)
37,5	**144** (36+72+36) / **162** (36+90+36) / **180** (45+90+45)
50	**144** (36+72+36) / **162** (36+90+36) / **180** (45+90+45)

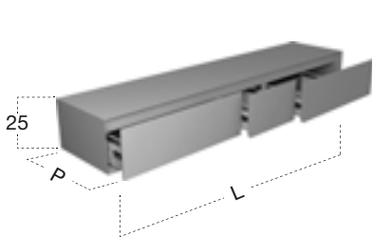

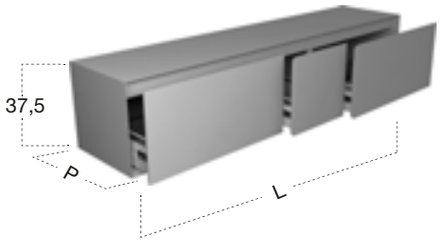

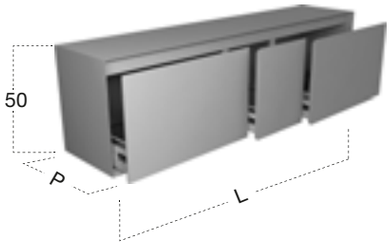

H	L
25	**180** (72+36+72) / **216** (90+36+90)
37,5	**180** (72+36+72) / **216** (90+36+90)
50	**180** (72+36+72) / **216** (90+36+90)

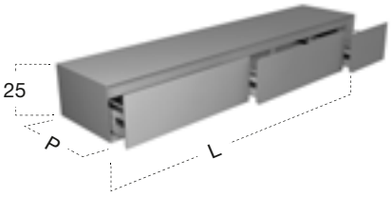

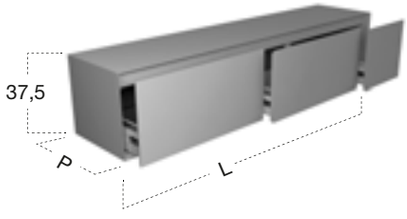

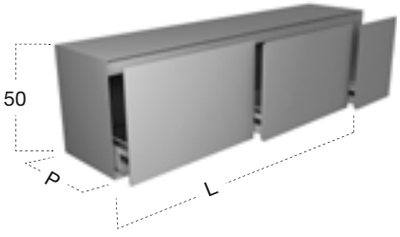

H	L
25	**180** (72+72+36) / **216** (90+90+36)
37,5	**180** (72+72+36) / **216** (90+90+36)
50	**180** (72+72+36) / **216** (90+90+36)

Prof. 40/54

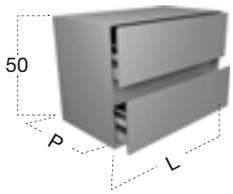

H	L
50	**36** / **45** / **54** / **72** / **90** / **108**

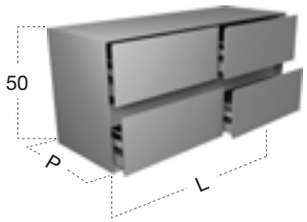

H	L
50	**72** (36+36) / **90** (45+45) / **108** (54+54)
	144 (72+72) / **180** (90+90) / **216** (108+108)

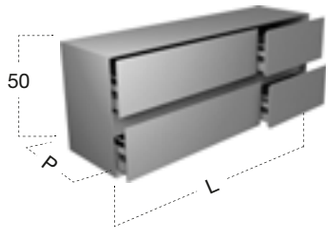

H	L
50	**108** (72+36) / **126** (72+54) / **135** (90+45)
	144 (90+54) / **144** (108+36) / **162** (90+72) / **162** (108+54)

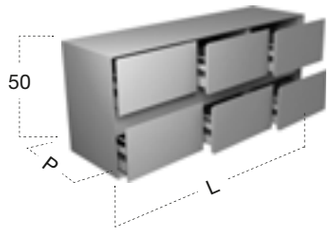

H	L
50	**108** (36+36+36) / **135** (45+45+45) / **162** (54+54+54) / **216** (72+72+72)

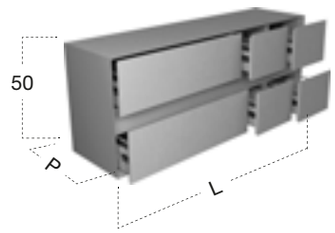

H	L
50	**144** (72+36+36) / **162** (90+36+36) / **180** (90+45+45)
	180 (108+36+36) / **216** (108+54+54)

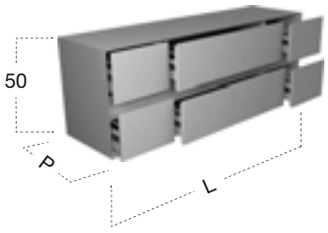

H	L
50	**144** (36+72+36) / **162** (36+90+36) / **180** (45+90+45)

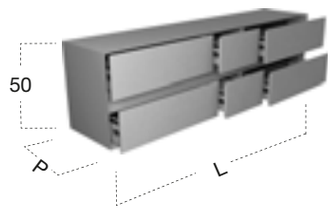

H	L
50	**180** (72+36+72) / **216** (90+36+90)

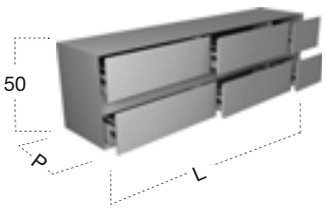

H	L
50	**180** (72+72+36) / **216** (90+90+36)

COLONNE - *HIGH CABINETS*

	Colonna a giorno a 4 vani. *Open high cabinet with 4 compartments.*	Colonna dx o sx con 1 anta e 2 ripiani interni. *Right or left single door high cabinet with 2 inner shelves.*	Colonna a giorno a 6 vani. *Open high cabinet with 6 compartments.*	Colonna dx o sx con 1 anta e 4 ripiani interni. *Right or left single door high cabinet with 4 inner shelves.*	Colonna dx o sx con 1 anta, 2 ripiani interni e 1 cassetto. *Right or left single door high cabinet, 2 internal shelves and 1 drawer.*	Colonna dx o sx con 2 ante e 3 ripiani interni. *Right or left double door high cabinet with 3 internal shelves.*	Colonna dx o sx con 1 anta e 4 ripiani interni. *Right or left single door high cabinet with 4 inner shelves.*	Colonna a giorno a 6 vani. *Open high cabinet with 6 compartments.*	Colonna a giorno a 6 vani con frontale a specchio. *Mirrored front open high cabinet with 6 compartments.*	Colonna dx o sx con 1 anta, 5 ripiani e 1 divisorio. *Right or left single door high cabinet with 5 inner shelves and 1 divider.*
	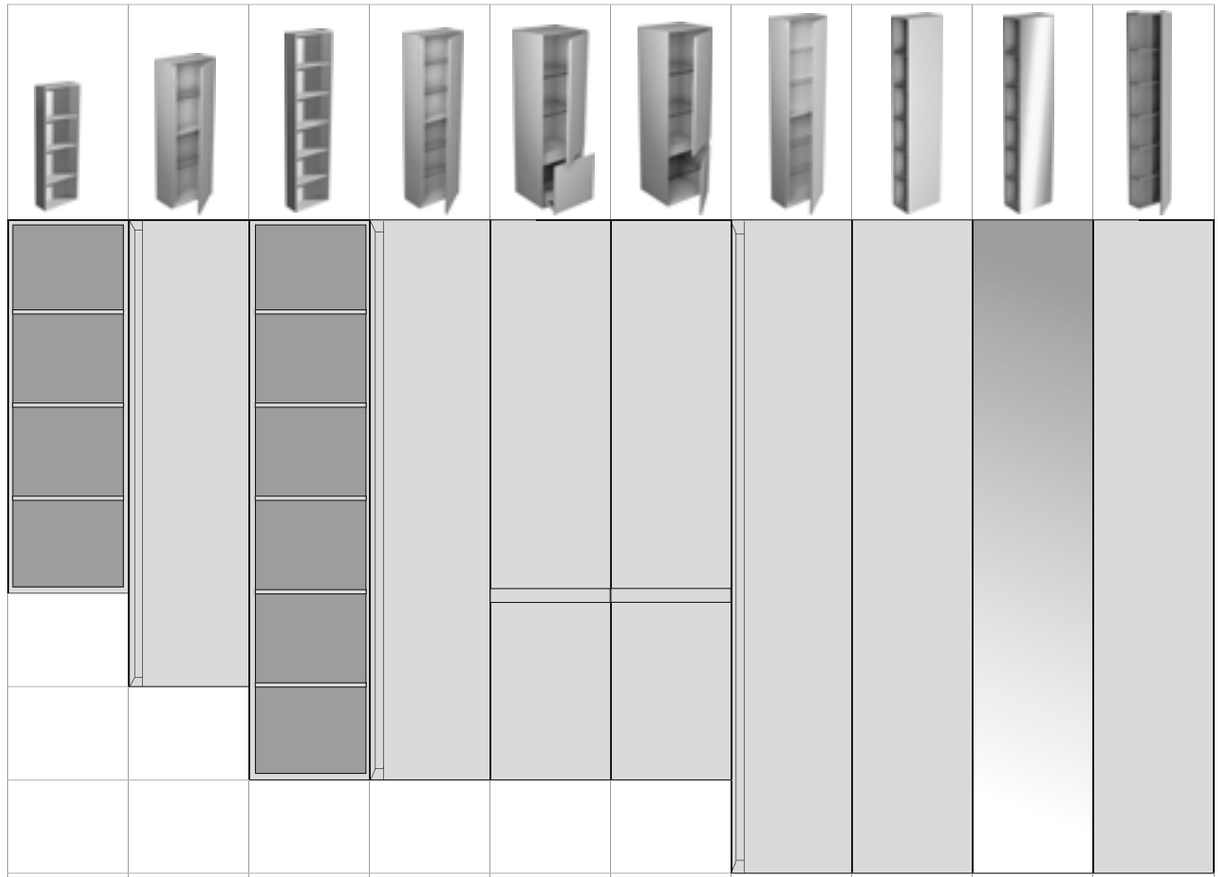									
	L ART	L ART	L ART	L ART	L ART	L ART	L ART	L ART	L ART	L ART
P 14	27 **PC827** 36 **PC836** 45 **PC845** 54 **PC854**		27 **PC327** 36 **PC336** 45 **PC345** 54 **PC354**							
P 20								27 **PC427** 36 **PC436**		36 **PC636**
P 21									27 **PC527** 36 **PC536**	
P 22		27 **PC927** 36 **PC936** 45 **PC945**		27 **PC1027** 36 **PC1036** 45 **PC1045**			27 **PC1127** 36 **PC1136** 45 **PC1145**			
P 40					36 **PC236** 45 **PC245**	36 **PC136** 45 **PC145**				

	Colonna dx o sx con 2 ripiani interni in legno, completa di zoccolo nero goffrato. *Right or left high cabinet with 2 inner wood shelves complete with embossed black plinth.*	Colonna dx o sx con 2 ripiani interni in legno, completa di zoccolo nero goffrato. *Right or left high cabinet with 2 inner wood shelves complete with embossed black plinth.*	Colonna dx o sx con 4 ripiani interni in legno, completa di zoccolo nero goffrato. *Right or left high cabinet with 4 inner wood shelves complete with embossed black plinth.*	Colonna dx o sx con 4 ripiani interni in legno, completa di zoccolo nero goffrato. *Right or left high cabinet with 4 inner wood shelves complete with embossed black plinth.*
	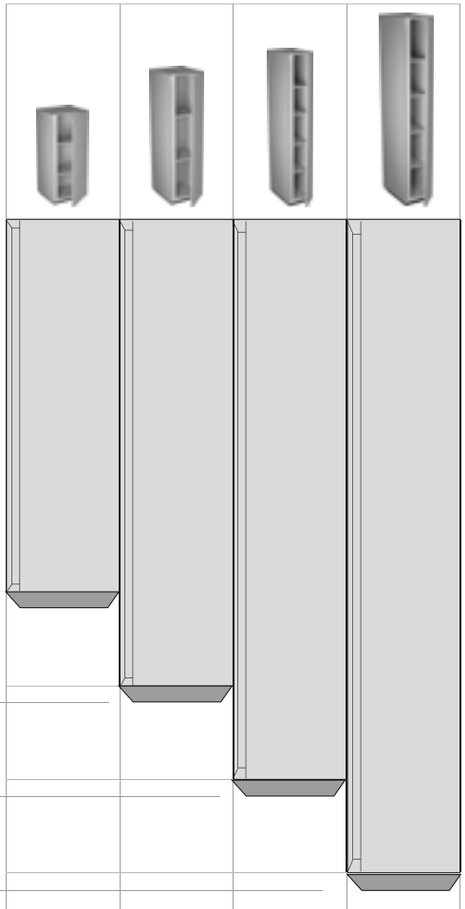			
	L ART	L ART	L ART	L ART
P 40 VERSIONE CON 1 ANTA *Version with 1 door*	45 **PC1645**	36 **PC1736**	27 **PC1827** 36 **PC1836**	27 **PC1927**
P 40 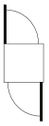 VERSIONE CON 2 ANTE *Version with 2 doors*	45 **PC1245**	36 **PC1336**	27 **PC1427** 36 **PC1436**	27 **PC1527**

	Pensile a giorno a 1 vano. *Open wall cabinet.*	Pensile a giorno a 2 vani. *Open wall cabinet with 2 compartments.*	Pensile a giorno a 2 vani. *Open wall cabinet with 2 compartments.*	Pensile a giorno a 4 vani. *Open wall cabinet with 4 compartments.*	Pensile dx o sx con 1 anta e 2 ripiani interni. Right or left single door wall cabinet with 2 internal shelves.	Pensile dx o sx con 1 anta e 2 ripiani interni. *Right or left single door wall cabinet with 2 inner shelves.*
	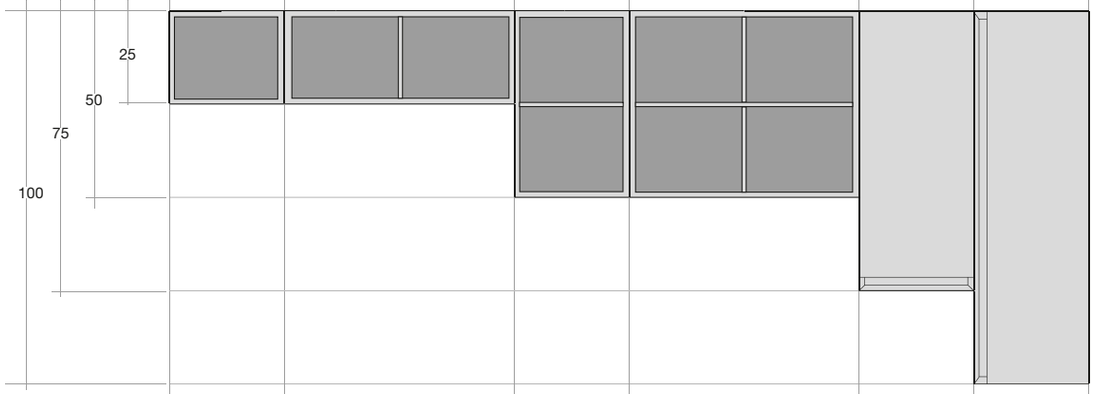					
	L ART	L ART	L ART	L ART	L ART	L ART
P 14	27 **PE227** 36 **PE236** 45 **PE245** 54 **PE254** 63 **PE263**	72 **PE372** 90 **PE390** 108 **PE3108**	27 **PE427** 36 **PE436** 45 **PE445** 54 **PE454** 63 **PE463**	72 **PE572** 90 **PE590** 108 **PE5108**		
P 22					36 **PE136** 45 **PE145**	27 **PE627** 36 **PE636** 45 **PE645**

camini
fireplaces
12 - 71

city
74 - 87

panta rei
90 - 101

planeta
104 - 123

lunaria
126 -141

materia
144 -151

sanitari
sanitary-ware
154 - 171

lavabi
sinks
174 - 333

lavabi e top con struttura
sinks - tops with structure
338 - 351

vasche
tubs
354 - 441

piatti e box doccia
trays and shower enclosures
444 - 529

soffioni e rubinetteria
overhead shower - taps
532 - 603

specchi e illuminazione
mirrors and lighting
606 - 685

accessori
accessories
688 - 785

cartella colori
colour samples
788 - 791

PLANETA design Carlo Colombo

Prof. 40/54

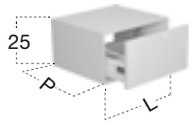

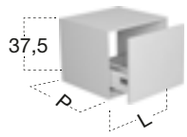

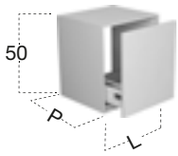

H	L
25	**36** / **45** / **54** / **72** / **90** / **108**
37,5	**36** / **45** / **54** / **72** / **90** / **108**
50	**36** / **45** / **54** / **72** / **90** / **108**

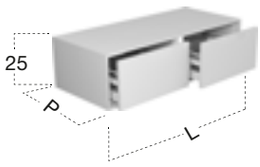

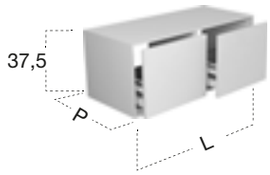

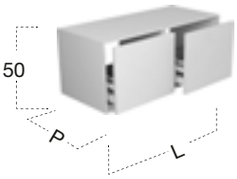

H	L
25	**72** (36+36) / **90** (45+45) / **108** (54+54) / **144** (72+72) / **180** (90+90) / **216** (108+108)
37,5	**72** (36+36) / **90** (45+45) / **108** (54+54) / **144** (72+72) / **180** (90+90) / **216** (108+108)
50	**72** (36+36) / **90** (45+45) / **108** (54+54) / **144** (72+72) / **180** (90+90) / **216** (108+108)

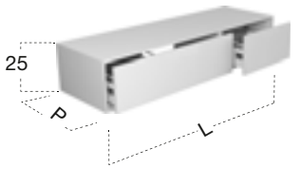

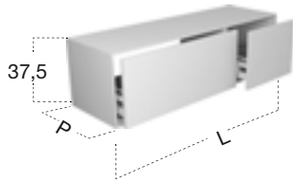

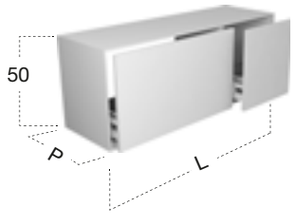

H	L
25	**108** (72+36) / **126** (72+54) / **135** (90+45) / **144** (90+54) / **144** (108+36) / **162** (90+72) / **162** (108+54)
37,5	**108** (72+36) / **126** (72+54) / **135** (90+45) / **144** (90+54) / **144** (108+36) / **162** (90+72) / **162** (108+54)
50	**108** (72+36) / **126** (72+54) / **135** (90+45) / **144** (90+54) / **144** (108+36) / **162** (90+72) / **162** (108+54)

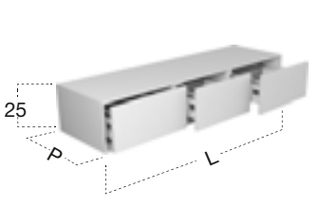

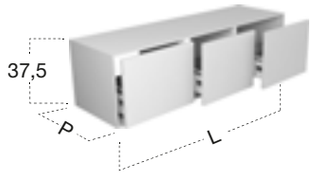

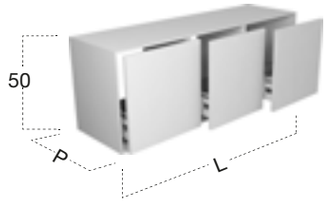

H	L
25	**108** (36+36+36) / **135** (45+45+45) / **162** (54+54+54) / **216** (72+72+72)
37,5	**108** (36+36+36) / **135** (45+45+45) / **162** (54+54+54) / **216** (72+72+72)
50	**108** (36+36+36) / **135** (45+45+45) / **162** (54+54+54) / **216** (72+72+72)

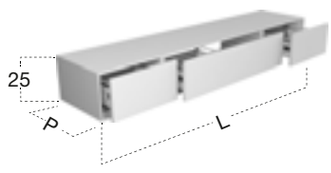

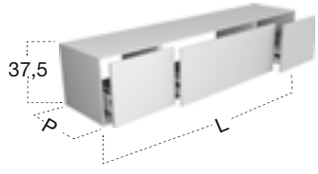

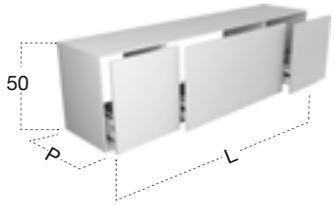

H	L
25	**144** (36+72+36) / **162** (36+90+36) / **180** (45+90+45)
37,5	**144** (36+72+36) / **162** (36+90+36) / **180** (45+90+45)
50	**144** (36+72+36) / **162** (36+90+36) / **180** (45+90+45)

Prof. 40/54

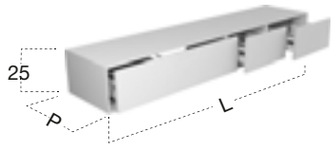

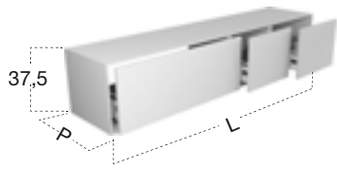

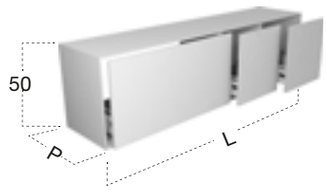

H	L
25	**144** (72+36+36) / **162** (90+36+36) / **180** (90+45+45) / **180** (108+36+36) / **216** (108+54+54)
37,5	**144** (72+36+36) / **162** (90+36+36) / **180** (90+45+45) / **180** (108+36+36) / **216** (108+54+54)
50	**144** (72+36+36) / **162** (90+36+36) / **180** (90+45+45) / **180** (108+36+36) / **216** (108+54+54)

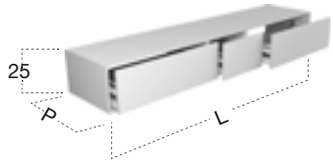

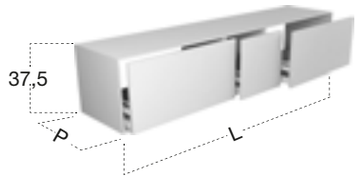

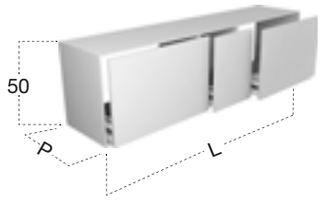

H	L
25	**180** (72+36+72) / **216** (90+36+90)
37,5	**180** (72+36+72) / **216** (90+36+90)
50	**180** (72+36+72) / **216** (90+36+90)

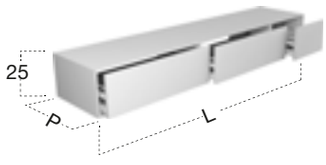

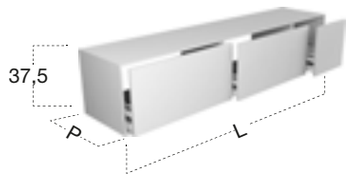

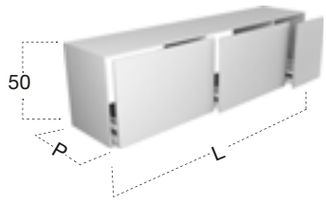

H	L
25	**180** (72+72+36) / **216** (90+90+36)
37,5	**180** (72+72+36) / **216** (90+90+36)
50	**180** (72+72+36) / **216** (90+90+36)

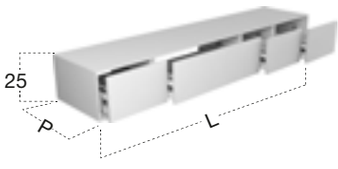

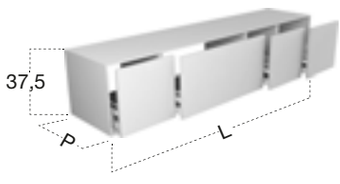

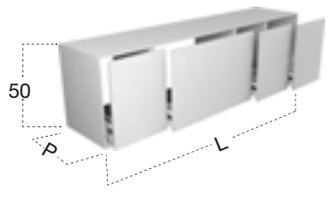

H	L
25	**180** (36+72+36+36) / **216** (36+108+36+36)
37,5	**180** (36+72+36+36) / **216** (36+108+36+36)
50	**180** (36+72+36+36) / **216** (36+108+36+36)

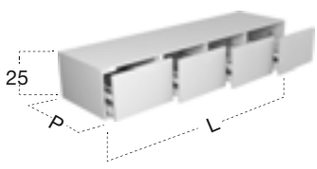

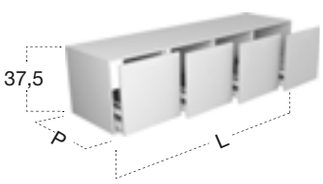

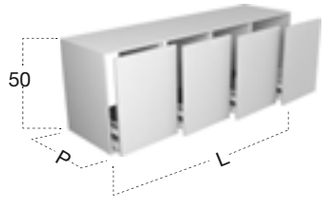

H	L
25	**144** (36+36+36+36) / **180** (45+45+45+45) / **216** (54+54+54+54)
37,5	**144** (36+36+36+36) / **180** (45+45+45+45) / **216** (54+54+54+54)
50	**144** (36+36+36+36) / **180** (45+45+45+45) / **216** (54+54+54+54)

Prof. 40/54

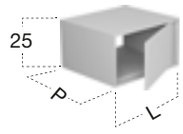

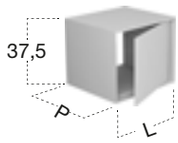

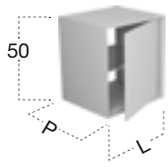

H	L
25	**27** / **36** / **45** / **54**
37,5	**27** / **36** / **45** / **54**
50	**27** / **36** / **45** / **54**

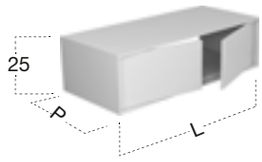

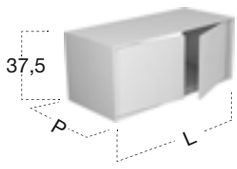

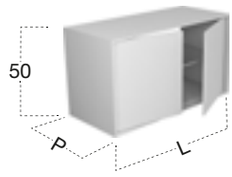

H	L
25	**54** (27+27) / **72** (36+36) / **90** (45+45) / **108** (54+54)
37,5	**54** (27+27) / **72** (36+36) / **90** (45+45) / **108** (54+54)
50	**54** (27+27) / **72** (36+36) / **90** (45+45) / **108** (54+54)

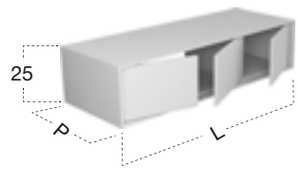

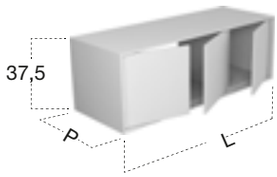

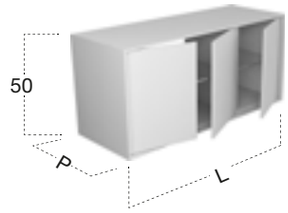

H	L
25	**81** [54(27+27)+27] / **108** [72(36+36)+36] / **126** [72(36+36)+54] / **126** [90(45+45)+36] / **135** [90(45+45)+45] / **162** [108(54+54)+54]
37,5	**81** [54(27+27)+27] / **108** [72(36+36)+36] / **126** [72(36+36)+54] / **126** [90(45+45)+36] / **135** [90(45+45)+45] / **162** [108(54+54)+54]
50	**81** [54(27+27)+27] / **108** [72(36+36)+36] / **126** [72(36+36)+54] / **126** [90(45+45)+36] / **135** [90(45+45)+45] / **162** [108(54+54)+54]

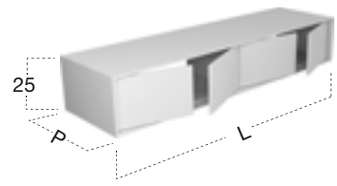

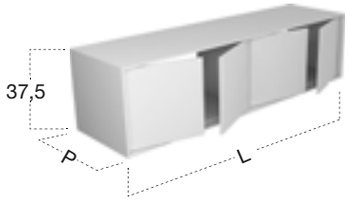

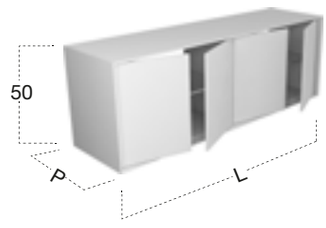

H	L
25	**108** [54(27+27)+54(27+27)] / **144** [72(36+36)+72(36+36)] / **180** [90(45+45)+90(45+45)] / **216** [108(54+54)+108(54+54)]
37,5	**108** [54(27+27)+54(27+27)] / **144** [72(36+36)+72(36+36)] / **180** [90(45+45)+90(45+45)] / **216** [108(54+54)+108(54+54)]
50	**108** [54(27+27)+54(27+27)] / **144** [72(36+36)+72(36+36)] / **180** [90(45+45)+90(45+45)] / **216** [108(54+54)+108(54+54)]

Prof. 40/54

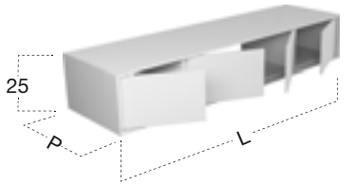

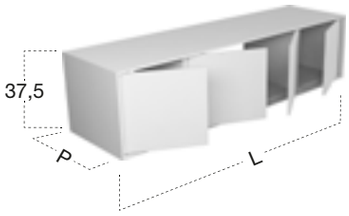

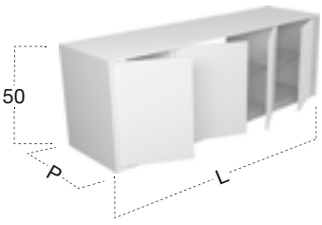

H	L
25	**144** [36+72(36+36)+36] / **180** [45+90(45+45)+45] / **216** [54+108(54+54)+54]
37,5	**144** [36+72(36+36)+36] / **180** [45+90(45+45)+45] / **216** [54+108(54+54)+54]
50	**144** [36+72(36+36)+36] / **180** [45+90(45+45)+45] / **216** [54+108(54+54)+54]

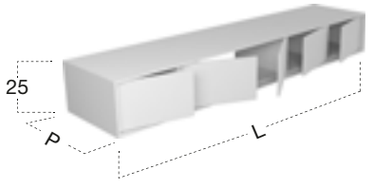

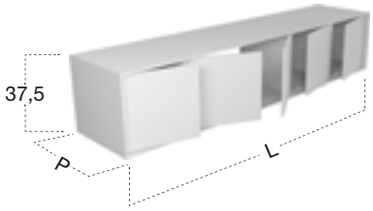

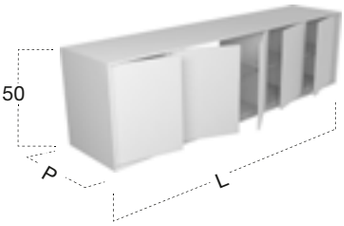

H	L
25	**135** [27+54(27+27)+27+27] / **180** [36+72(36+36)+36+36]
37,5	**135** [27+54(27+27)+27+27] / **180** [36+72(36+36)+36+36]
50	**135** [27+54(27+27)+27+27] / **180** [36+72(36+36)+36+36]

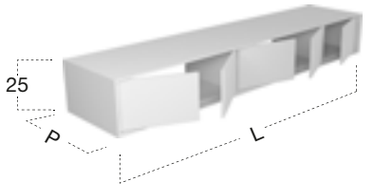

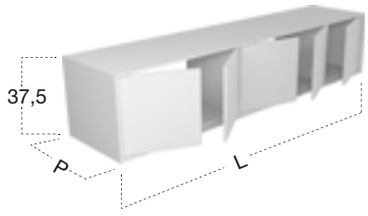

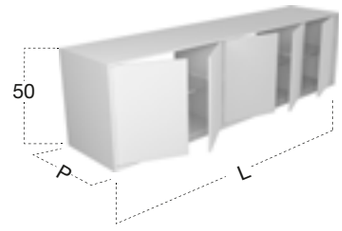

H	L
25	**135** [54(27+27)+54(27+27)+27] / **180** [72(36+36)+72(36+36)+36]
37,5	**135** [54(27+27)+54(27+27)+27] / **180** [72(36+36)+72(36+36)+36]
50	**135** [54(27+27)+54(27+27)+27] / **180** [72(36+36)+72(36+36)+36]

COLONNE / *HIGH CABINETS*

Colonna dx o sx a 1 anta scatolata con 6 vaschette interne.
Right or left high cabinet with door with 6 internal compartments.

Colonna con schienale a specchio.
Open high cabinet with mirrored back panel.

Colonna a giorno reversibile a 14 vani.
Reversible open high cabinet with 14 compartments.

Colonna a giorno reversibile a 14 vani.
Reversible open high cabinet with14 compartments.

Colonna a giorno reversibile a 11 vani.
Reversible open high cabinet with 11 compartments.

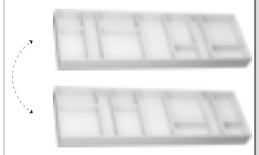

Colonna a giorno reversibile a 10 vani.
Reversible open high cabinet with 10 compartments.

Colonna a giorno reversibile a 6 vani.
Reversible open high cabinet with 6 compartments.

Colonna a giorno a 7 vani.
Open high cabinet with 7 compartments.

Colonna dx o sx con 2 ante a specchio e 4 ripiani interni.
Right or left high cabinet with 2 mirrored fronts and 4 internal shelves.

Colonna dx o sx con 2 ante e 4 ripiani interni.
Right or left double door high cabinet with 4 internal shelves.

Colonna dx o sx con 2 ante a specchio e 3 ripiani interni.
Right or left high cabinet with 2 mirrored fronts and 3 internal shelves.

Colonna dx o sx con 2 ante e 3 ripiani interni.
Right or left double door high cabinet with 3 internal shelves.

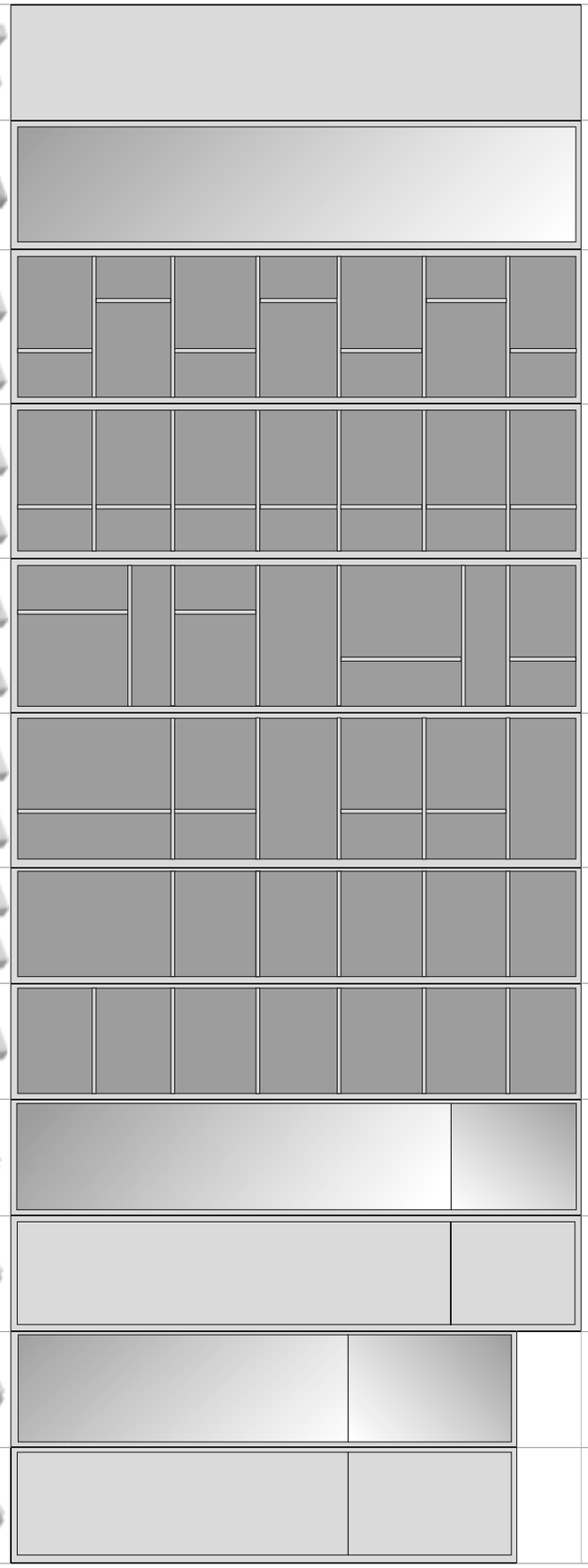

L	ART	P 14	P 22	P 32
				36 **LC836**
			50 **LC650**	
			54 **LC1554**	
			54 **LC1454**	
			54 **LC1354**	
			54 **LC1254**	
		36 **LC1036**		
		36 **LC1136**		
			27 **LC427**	
			36 **LC436**	
			45 **LC445**	
			54 **LC454**	
			27 **LC227**	
			36 **LC236**	
			45 **LC245**	
			54 **LC254**	
			27 **LC327**	
			36 **LC336**	
			45 **LC345**	
			54 **LC354**	
			27 **LC127**	
			36 **LC136**	
			45 **LC145**	
			54 **LC154**	

	Pensile a giorno orizzontale o verticale a 1 vano con schienale a specchio. *Horizontal or vertical open wall cabinet with 1 compartment and mirrored back panel.*	Pensile a giorno orizzontale o verticale a 1 vano con schienale a specchio. *Horizontal or vertical open wall cabinet with 1 compartment and mirrored back panel.*	Pensile a giorno orizzontale o verticale a 1 vano con interno a specchio. *Horizontal or vertical open wall cabinet with 1 compartment and mirrored back panel and sides.*	Pensile a giorno orizzontale o verticale a 1 vano con schienale a specchio. *Horizontal or vertical open wall cabinet with 1 compartment and mirrored back panel.*	Pensile a giorno orizzontale o verticale a 1 vano con interno a specchio. *Horizontal or vertical open wall cabinet with 1 compartment and mirrored back panel and sides.*
	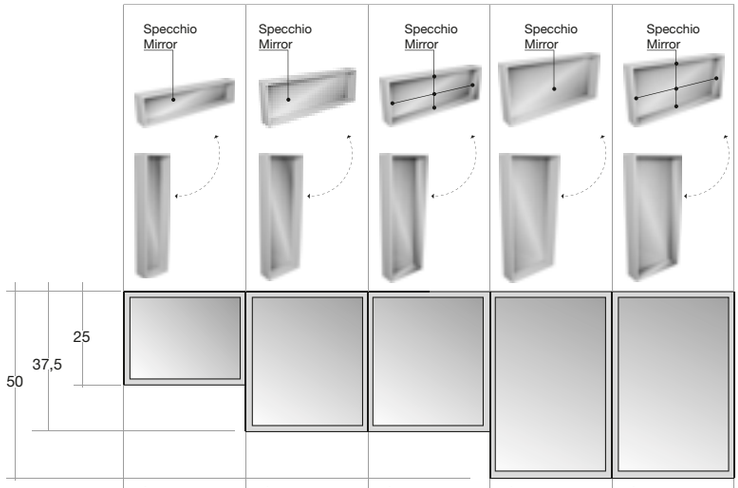				
	art. **REGOLO25**	art. **REGOLO37,5**	art. **RIFLESSO37,5**	art. **REGOLO50**	art. **RIFLESSO50**
	L	L	L	L	L
P 14	27	27	27	27	27
	36	36	36	36	36
	45	45	45	45	45
	54	54	54	54	54
	63	63	63	63	63
	72	72	72	72	72
	81	81	81	81	81
	90	90	90	90	90
	99	99	99	99	99
	108	108	108	108	108
	117	117	117	117	117
	126	126	126	126	126
	135	135	135	135	135
	144	144	144	144	144
	153	153	153	153	153
	162	162	162	162	162
	171	171	171	171	171
	180	180	180	180	180
	189	189	189	189	189
	198	198	198	198	198
	207	207	207	207	207
	216	216	216	216	216

PENSILI A GIORNO/ *OPEN WALL CABINETS*

	Pensile a giorno orizzontale o verticale a 1 vano. *Horizontal or vertical open wall cabinet with 1 compartment.*	Pensile a giorno orizzontale o verticale a 2 vani. *Horizontal or vertical open wall cabinet with 2 compartments.*	Pensile a giorno orizzontale o verticale a 1 vano. *Horizontal or vertical open wall cabinet with 1 compartment.*	Pensile a giorno orizzontale o verticale a 2 vani. *Horizontal or vertical open wall cabinet with 1 compartment.*	Pensile a giorno orizzontale o verticale a 4 vani. *Horizontal or vertical open wall cabinet with 4 compartments.*	Pensile a giorno orizzontale o verticale a 5 vani. *Horizontal or vertical open wall cabinet with 5 compartments.*
	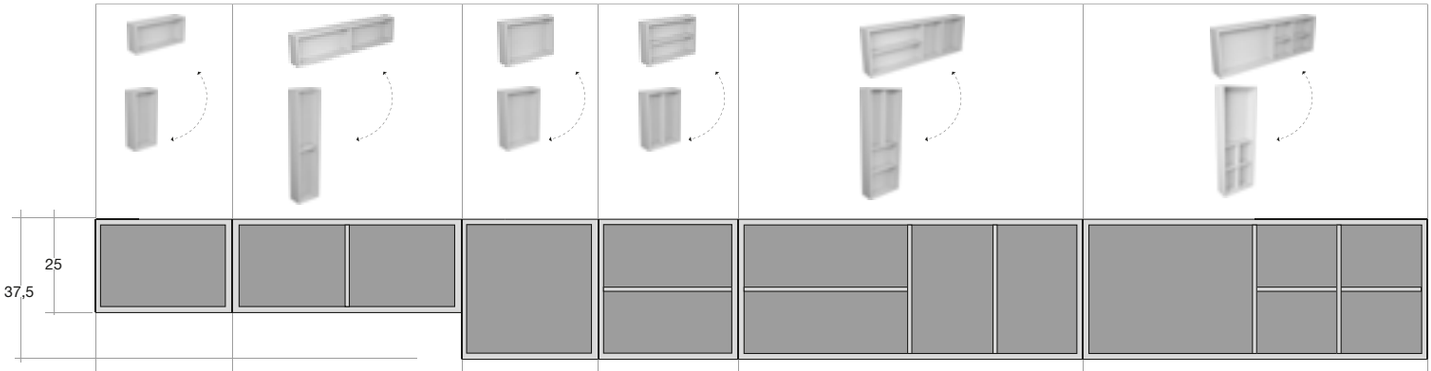					
	L ART	L ART	L ART	L ART	L ART	L ART
P 14	27 **LE6127**		27 **LE7127**	27 **LE7227**		
	36 **LE6136**		36 **LE7136**	36 **LE7236**		
	45 **LE6145**		45 **LE7145**	45 **LE7245**		
	54 **LE6154**		54 **LE7154**	54 **LE7254**		
	63 **LE6163**		63 **LE7163**	63 **LE7263**		
		72 **LE6272**		72 **LE7272**		
		81 **LE6281**		81 **LE7281**		
		90 **LE6290**		90 **LE7290**		
		108 **LE62108**		108 **LE72108**	108 **LE74108**	108 **LE75108**
		126 **LE62126**			126 **LE74126**	126 **LE75126**
		135 **LE62135**			135 **LE74135**	135 **LE75135**
		144 **LE62144**			144 **LE74144**	144 **LE75144**
		162 **LE62162**			162 **LE74162**	162 **LE75162**
		180 **LE62180**			180 **LE74180**	180 **LE75180**
		216 **LE62216**			216 **LE74216**	216 **LE75216**

PENSILI A GIORNO/ *OPEN WALL CABINETS*

Pensile a giorno orizzontale o verticale a 1 vano.
Horizontal or vertical open wall cabinet with 1 compartment.

Pensile a giorno orizzontale o verticale a 2 vani.
Horizontal or vertical open wall cabinet with 2 compartments.

Pensile a giorno orizzontale o verticale a 4 vani.
Horizontal or vertical open wall cabinet with 4 compartments.

Pensile a giorno orizzontale o verticale a 5 vani.
Horizontal or vertical open wall cabinet with 5 compartments.

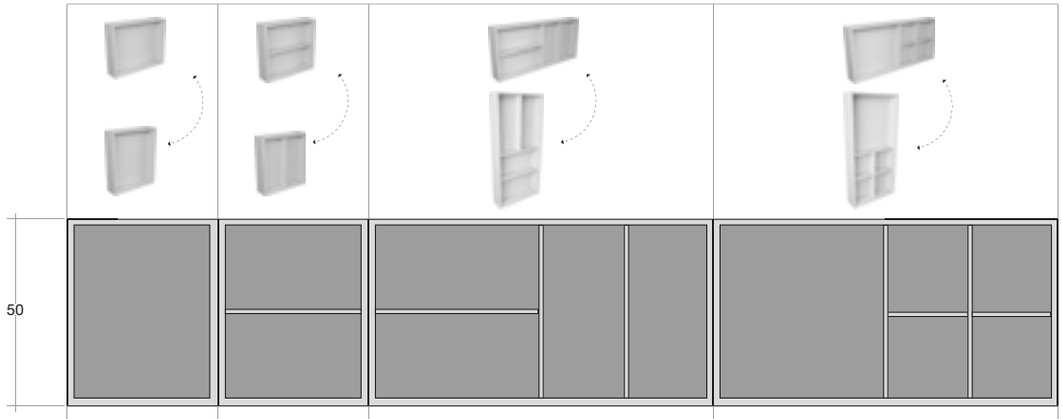

	L	ART	L	ART	L	ART	L	ART
P 14	27	**LE8127**	27	**LE8227**				
	36	**LE8136**	36	**LE8236**				
	45	**LE8145**	45	**LE8245**				
	54	**LE8154**	54	**LE8254**				
	63	**LE8163**	63	**LE8263**				
			72	**LE8272**				
			81	**LE8281**				
			90	**LE8290**				
			108	**LE82108**	108	**LE84108**	108	**LE85108**
					126	**LE84126**	126	**LE85126**
					135	**LE84135**	135	**LE85135**
					144	**LE84144**	144	**LE85144**
					162	**LE84162**	162	**LE85162**
					180	**LE84180**	180	**LE85180**
					216	**LE84216**	216	**LE85216**

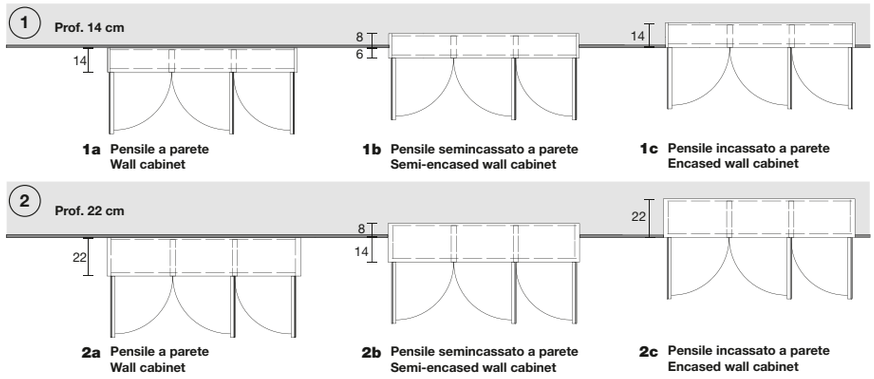

Pensile dx o sx con 1 anta e 1 ripiano interno.
Single door right or left wall cabinet with 1 internal shelf.

Pensile con 2 ante e 2 ripiani interni.
Double door wall cabinet with 2 internal shelves.

Pensile dx o sx con 3 ante e 3 ripiani interni.
Right or left wall cabinet with 3 doors and 3 internal shelves.

Pensile 4 ante e 4 ripiani interni.
Wall cabinet with 4 doors and 4 internal shelves.

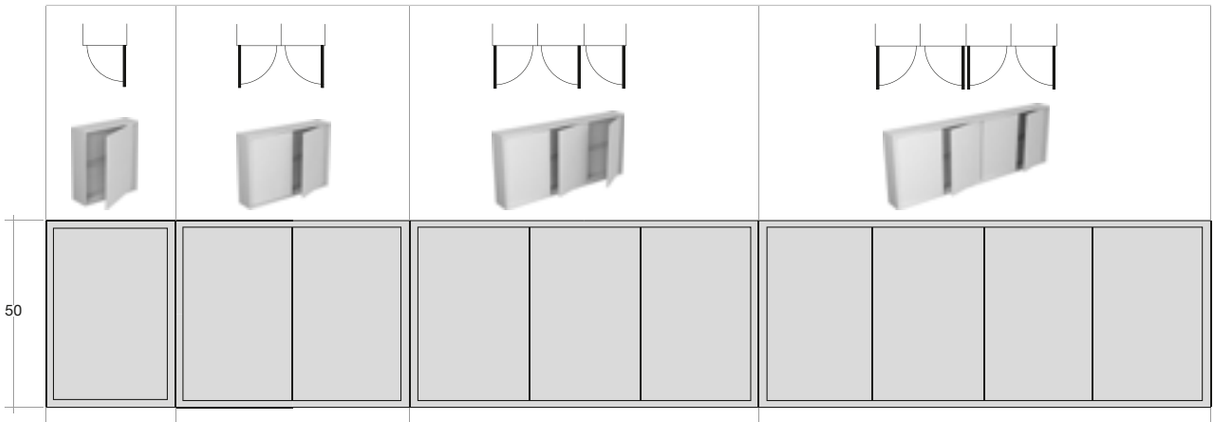

	L ART	L ART	L ART	L ART
P 14	27 **LE127**			
	36 **LE136**			
	45 **LE145**			
	54 **LE154**	54 **LE554**		
		72 **LE572**		
			81 **LE981**	
		90 **LE590**		
		108 **LE5108**	108 **LE9108**	108 **LE13108**
			135 **LE9135**	
				144 **LE13144**
			162 **LE9162**	
				180 **LE13180**
				216 **LE13216**
P 22	27 **LE227**			
	36 **LE236**			
	45 **LE245**			
	54 **LE254**	54 **LE654**		
		72 **LE672**		
			81 **LE1081**	
		90 **LE690**		
		108 **LE6108**	108 **LE10108**	108 **LE14108**
			135 **LE10135**	
				144 **LE14144**
			162 **LE10162**	
				180 **LE14180**
				216 **LE14216**

PENSILI / *WALL CABINETS*

	Pensile dx o sx con 1 anta e 2 ripiani interni. *Single door right or left wall cabinet with 2 internal shelves.*	Pensile con 2 ante e 4 ripiani *interni. Double door wall cabinet with 4 internal shelves.*	Pensile dx o sx con 3 ante e 6 ripiani interni. *Right or left wall cabinet with 3 doors and 6 internal shelves.*	Pensile con 4 ante e 8 ripiani interni. *Wall cabinet with 4 doors and 8 internal shelves.*	Pensile dx o sx con 1 anta e 3 ripiani interni. *Right or left single door wall cabinet with 3 internal shelves.*	Pensile dx o sx con 1 anta e 4 ripiani interni. *Right or left single door wall cabinet with 4 internal shelves.*
	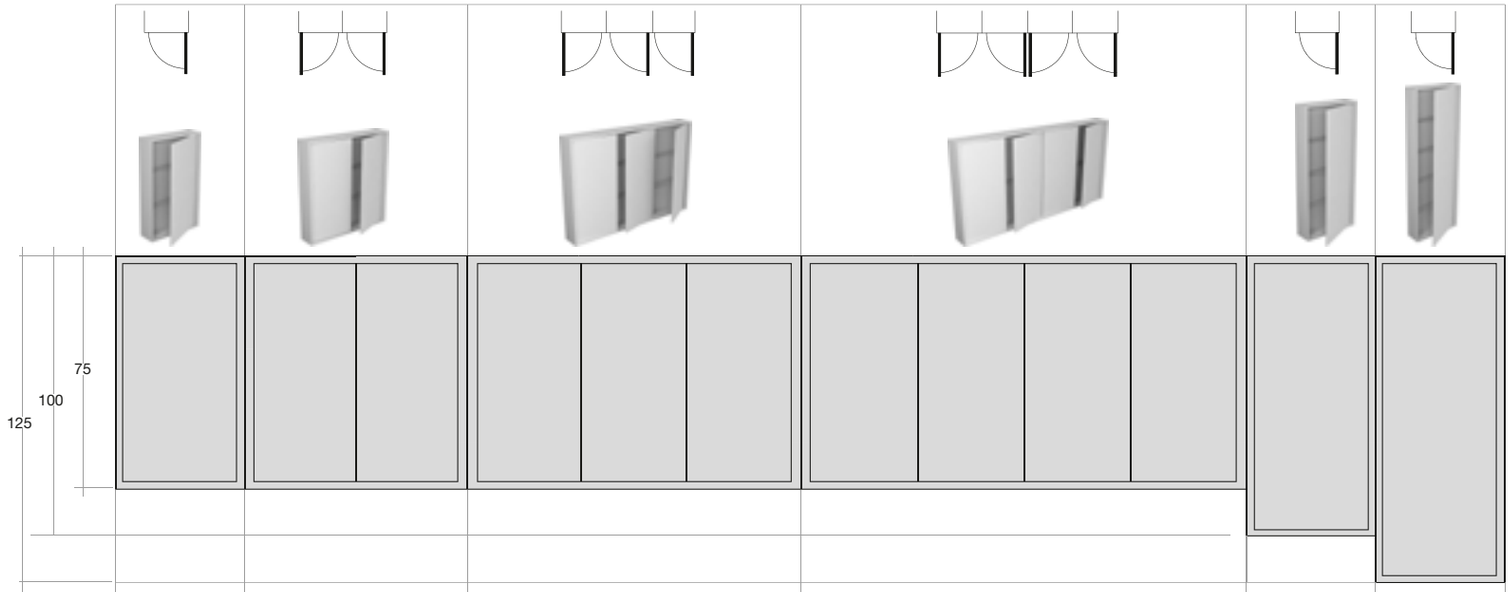					
	L ART	L ART	L ART	L ART	L ART	L ART
P 14	27 **LE2127**				27 **LE4127**	27 **LE5127**
	36 **LE2136**				36 **LE4136**	36 **LE5136**
	45 **LE2145**				45 **LE4145**	45 **LE5145**
	54 **LE2154**	54 **LE2554**			54 **LE4154**	54 **LE5154**
		72 **LE2572**				
			81 **LE2981**			
		90 **LE2590**				
		108 **LE25108**	108 **LE29108**	108 **LE33108**		
			135 **LE29135**			
				144 **LE33144**		
			162 **LE29162**			
				180 **LE33180**		
				216 **LE33216**		
P 22	27 **LE2227**				27 **LE4227**	27 **LE5227**
	36 **LE2236**				36 **LE4236**	36 **LE5236**
	45 **LE2245**				45 **LE4245**	45 **LE5245**
	54 **LE2254**	54 **LE2654**			54 **LE4254**	54 **LE5254**
		72 **LE2672**				
			81 **LE3081**	108 **LE34108**		
		90 **LE2690**				
		108 **LE26108**	108 **LE30108**			
			135 **LE30135**			
				144 **LE34144**		
			162 **LE30162**			
				180 **LE34180**		
				216 **LE34216**		

PENSILI CON ANTA A SPECCHIO / *WALL CABINETS WITH MIRRORED FRONT*

	Pensile dx o sx con 1 anta a specchio e 1 ripiano interno. *Single mirrored door right or left wall cabinet with 1 internal shelf.*	Pensile con 2 ante a specchio e 2 ripiani interni. *Double mirrored door wall cabinet with 2 internal shelves.*	Pensile dx o sx con 3 ante a specchio e 3 ripiani interni. *Right or left wall cabinet with 3 mirrored doors and 3 internal shelves.*	Pensile 4 ante e 4 ripiani interni. *Wall cabinet with 4 doors and 4 internal shelves.*
	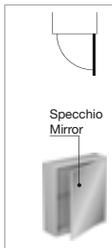	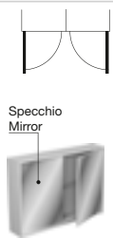	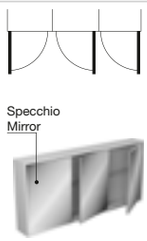	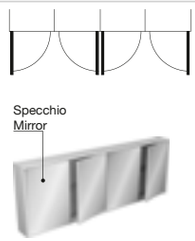
50		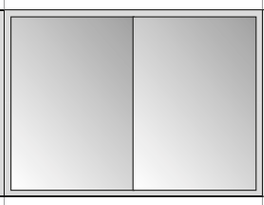	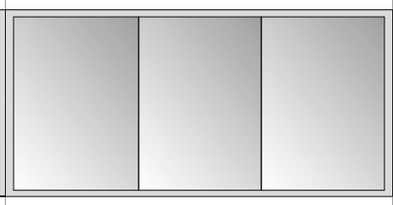	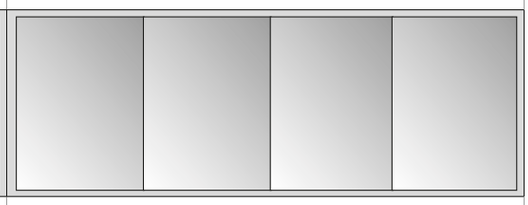
	art. **TEATRO15014** L	art. **TEATRO25014** L	art. **TEATRO35014** L	art. **TEATRO45014** L
P 14	27 36 45 54	54 72 90 108	81 108 135 162	108 144 180 216
	art. **TEATRO15022** L	art. **TEATRO25022** L	art. **TEATRO35022** L	art. **TEATRO45022** L
P 22	27 36 45 54	54 72 90 108	81 108 135 162	108 144 180 216

PENSILI CON ANTA A SPECCHIO / *WALL CABINETS WITH MIRRORED FRONT*

	Pensile dx o sx con 1 anta a specchio e 2 ripiani interni. *Single right or left mirrored door wall cabinet with 2 internal shelves.*	Pensile con 2 ante a specchio e 4 ripiani interni. *Double mirrored door wall cabinet with 4 internal shelves.*	Pensile dx o sx con 3 ante a specchio e 6 ripiani interni. *Right or left wall cabinet with 3 mirrored doors and 6 internal shelves.*	Pensile con 4 ante a specchio e 8 ripiani interni. *Right or left wall cabinet with 4 mirrored doors and 8 internal shelves.*	Pensile dx o sx con 1 anta a specchio e 3 ripiani interni. *Right or left single mirrored door wall cabinet with 3 internal shelves.*	Pensile dx o sx con 1 anta a specchio e 4 ripiani interni. *Right or left single mirrored door wall cabinet with 4 internal shelves.*
	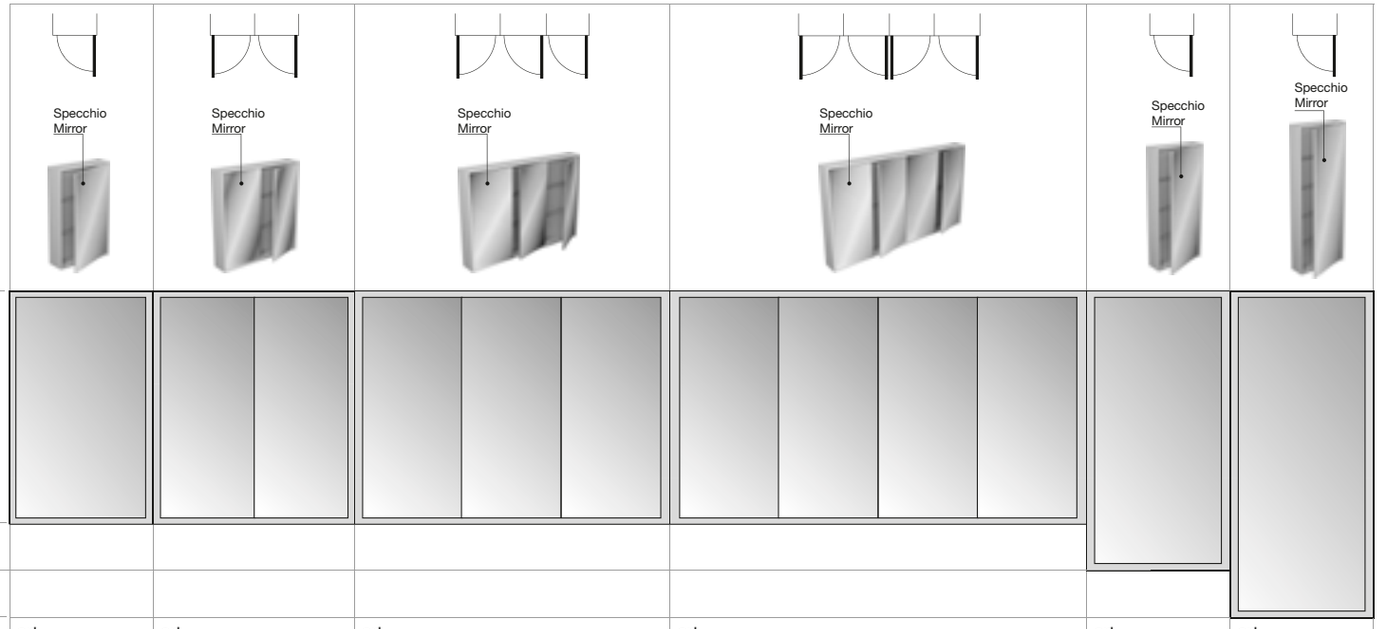					
	art. **TEATRO17514**	art. **TEATRO27514**	art. **TEATRO37514**	art. **TEATRO47514**	art. **TEATRO10014**	art. **TEATRO12514**
	L	L	L	L	L	L
P 14	27 36 45 54	54 72 90 108	81 108 135 162	108 144 180 216	27 36 45 54	27 36 45 54
	art. **TEATRO17522**	art. **TEATRO27522**	art. **TEATRO37522**	art. **TEATRO47522**	art. **TEATRO10022**	art. **TEATRO12522**
	L	L	L	L	L	L
P 22	27 36 45 54	54 72 90 108	81 108 135 162	108 144 180 216	27 36 45 54	27 36 45 54

camini
fireplaces
12 - 71

city
74 - 87

panta rei
90 - 101

planeta
104 - 123

lunaria
126 -141

materia
144 -151

sanitari
sanitary-ware
154 - 171

lavabi
sinks
174 - 333

lavabi e top con struttura
sinks - tops with structure
338 - 351

vasche
tubs
354 - 441

piatti e box doccia
trays and shower enclosures
444 - 529

soffioni e rubinetteria
overhead shower - taps
532 - 603

specchi e illuminazione
mirrors and lighting
606 - 685

accessori
accessories
688 - 785

cartella colori
colour samples
788 - 791

LUNARIA design Carlo Colombo

Modello e design registrato
Registered model and design

the truth is that the truth changes

COMPONENTI - *COMPONENTS*

Prof. 45

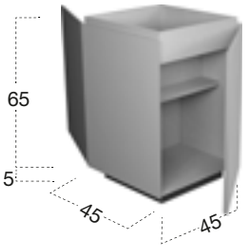

H	L
70	**45**

COMPONENTI - *COMPONENTS*

Prof. 40/54

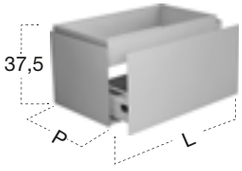

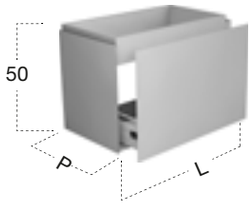

H	L
37,5	**54** / **72** / **90** / **108**
50	**54** / **72** / **90** / **108**

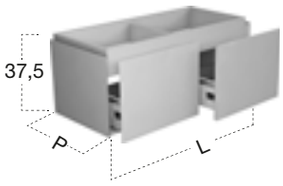

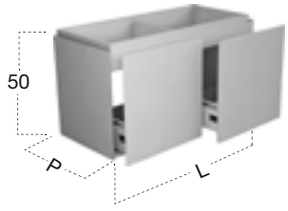

H	L
37,5	**72** (36+36) / **90** (45+45) / **108** (54+54) / **144** (72+72) / **180** (90+90) / **216** (108+108)
50	**72** (36+36) / **90** (45+45) / **108** (54+54) / **144** (72+72) / **180** (90+90) / **216** (108+108)

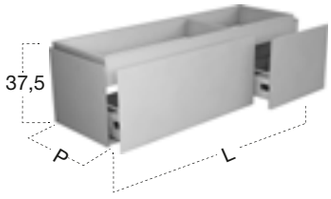

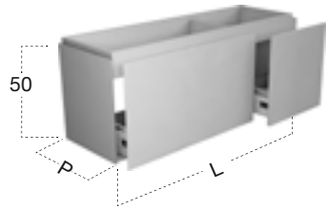

H	L
37,5	**108** (72+36) / **126** (72+54) / **135** (90+45) / **144** (90+54) / **144** (108+36) / **162** (90+72) / **162** (108+54)
50	**108** (72+36) / **126** (72+54) / **135** (90+45) / **144** (90+54) / **144** (108+36) / **162** (90+72) / **162** (108+54)

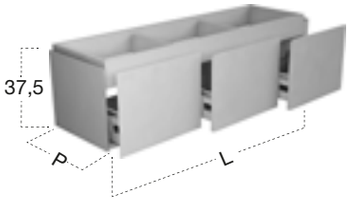

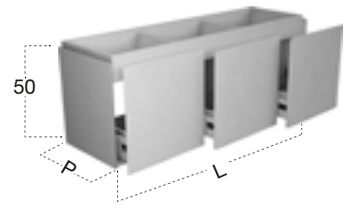

H	L
37,5	**108** (36+36+36) / **135** (45+45+45) / **162** (54+54+54) / **216** (72+72+72)
50	**108** (36+36+36) / **135** (45+45+45) / **162** (54+54+54) / **216** (72+72+72)

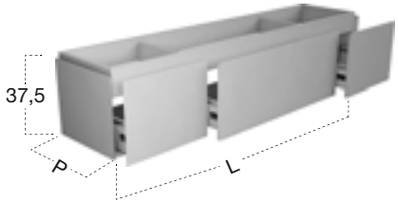

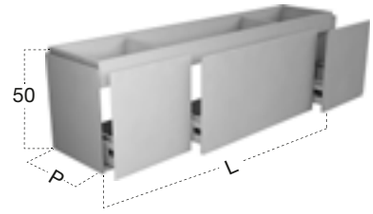

H	L
37,5	**144** (36+72+36) / **162** (36+90+36) / **180** (45+90+45)
50	**144** (36+72+36) / **162** (36+90+36) / **180** (45+90+45)

Prof. 40/54

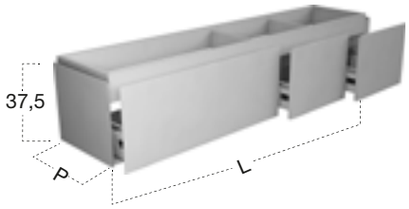

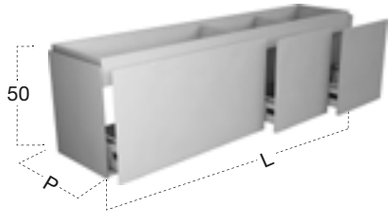

H	L
37,5	**144** (72+36+36) / **162** (90+36+36) / **180** (90+45+45) / **180** (108+36+36) / **216** (108+54+54)
50	**144** (72+36+36) / **162** (90+36+36) / **180** (90+45+45) / **180** (108+36+36) / **216** (108+54+54)

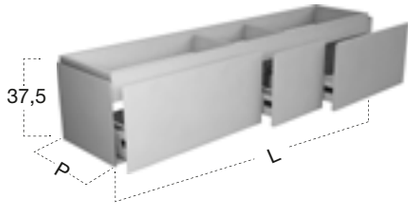

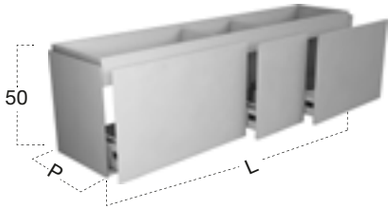

H	L
37,5	**180** (72+36+72) / **216** (90+36+90)
50	**180** (72+36+72) / **216** (90+36+90)

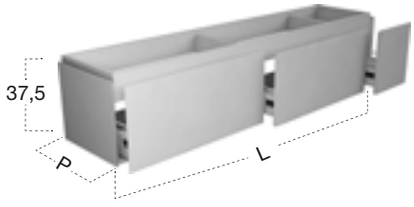

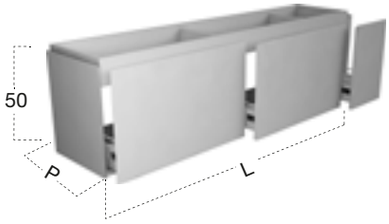

H	L
37,5	**180** (72+72+36) / **216** (90+90+36)
50	**180** (72+72+36) / **216** (90+90+36)

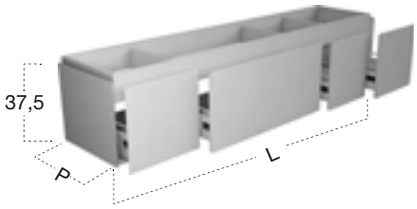

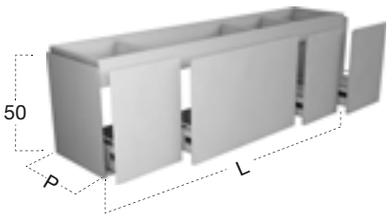

H	L
37,5	**180** (36+72+36+36) / **216** (36+108+36+36)
50	**180** (36+72+36+36) / **216** (36+108+36+36)

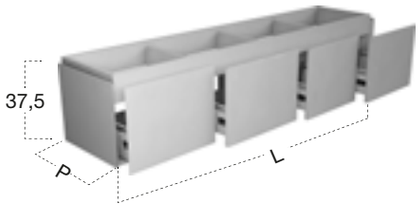

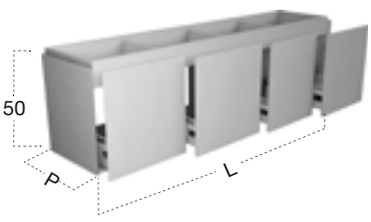

H	L
37,5	**144** (36+36+36+36) / **180** (45+45+45+45) / **216** (54+54+54+54)
50	**144** (36+36+36+36) / **180** (45+45+45+45) / **216** (54+54+54+54)

Prof. 40/54

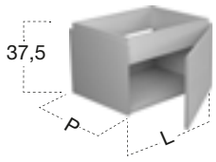

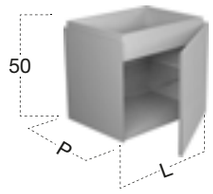

H	L
37,5	**27** / **36** / **45** / **54**
50	**27** / **36** / **45** / **54**

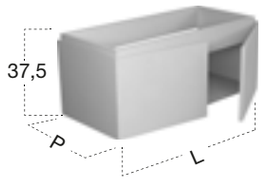

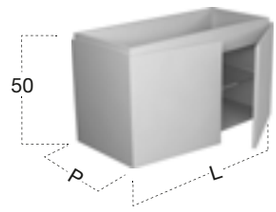

H	L
37,5	**54** (27+27) / **72** (36+36) / **90** (45+45) / **108** (54+54)
50	**54** (27+27) / **72** (36+36) / **90** (45+45) / **108** (54+54)

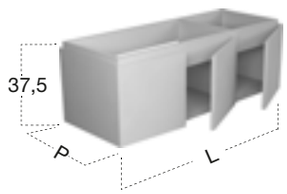

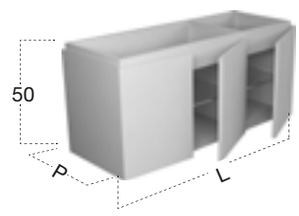

H	L
37,5	**81** [54(27+27)+27] / **108** [72(36+36)+36] / **126** [72(36+36)+54] / **126** [90(45+45)+36] / **135** [90(45+45)+45] / **162** [108(54+54)+54]
50	**81** [54(27+27)+27] / **108** [72(36+36)+36] / **126** [72(36+36)+54] / **126** [90(45+45)+36] / **135** [90(45+45)+45] / **162** [108(54+54)+54]

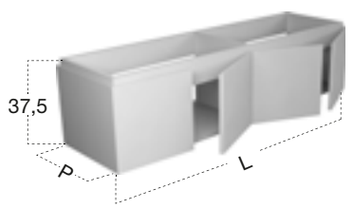

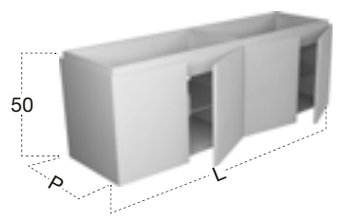

H	L
37,5	**108** [54(27+27)+54(27+27)] / **144** [72(36+36)+72(36+36)] / **180** [90(45+45)+90(45+45)] / **216** [108(54+54)+108(54+54)]
50	**108** [54(27+27)+54(27+27)] / **144** [72(36+36)+72(36+36)] / **180** [90(45+45)+90(45+45)] / **216** [108(54+54)+108(54+54)]

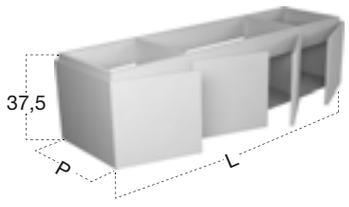

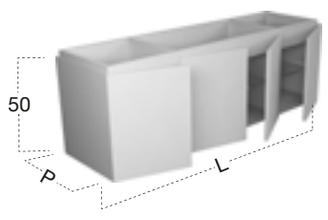

H	L
37,5	**144** [36+72(36+36)+36] / **180** [45+90(45+45)+45] / **216** [54+108(54+54)+54]
50	**144** [36+72(36+36)+36] / **180** [45+90(45+45)+45] / **216** [54+108(54+54)+54]

Prof. 40/54

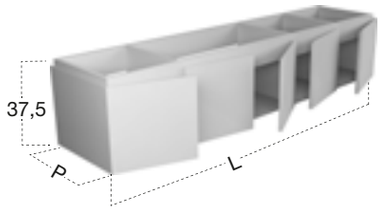

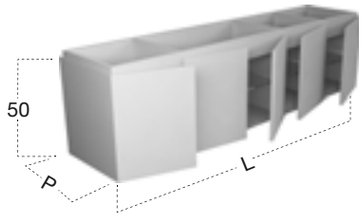

H	L
37,5	**135** [27+54(27+27)+27+27] / **180** [36+72(36+36)+36+36]
50	**135** [27+54(27+27)+27+27] / **180** [36+72(36+36)+36+36]

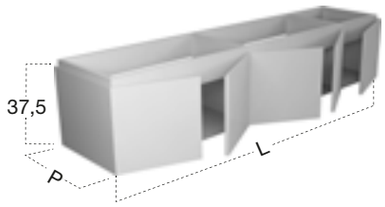

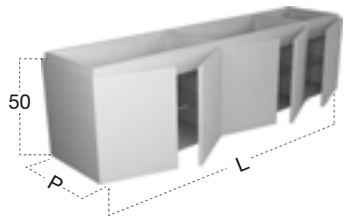

H	L
37,5	**135** [54(27+27)+54(27+27)+27] / **180** [72(36+36)+72(36+36)+36]
50	**135** [54(27+27)+54(27+27)+27] / **180** [72(36+36)+72(36+36)+36]

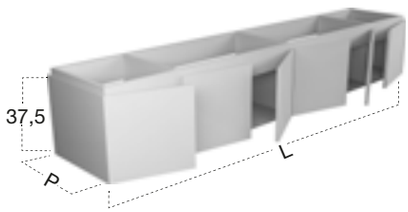

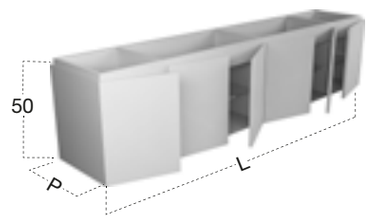

H	L
37,5	**162** [27+54(27+27)+54(27+27)+27] / **216** [36+72(36+36)+72(36+36)+36]
50	**162** [27+54(27+27)+54(27+27)+27] / **216** [36+72(36+36)+72(36+36)+36]

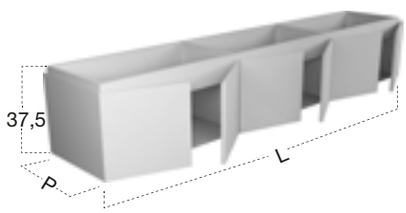

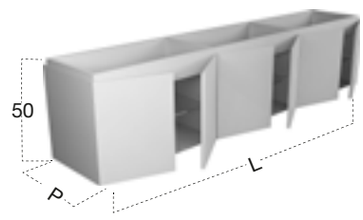

H	L
37,5	**162** [54(27+27)+54(27+27)+54 (27+27)] / **216** [72(36+36)+72(36+36)+72 (36+36)]
50	**162** [54(27+27)+54(27+27)+54 (27+27)] / **216** [72(36+36)+72(36+36)+72 (36+36)]

camini
fireplaces
12 - 71

city
74 - 87

panta rei
90 - 101

planeta
104 - 123

lunaria
126 -141

materia
144 -151

sanitari
sanitary-ware
154 - 171

lavabi
sinks
174 - 333

lavabi e top con struttura
sinks - tops with structure
338 - 351

vasche
tubs
354 - 441

piatti e box doccia
trays and shower enclosures
444 - 529

soffioni e rubinetteria
overhead shower - taps
532 - 603

specchi e illuminazione
mirrors and lighting
606 - 685

accessori
accessories
688 - 785

cartella colori
colour samples
788 - 791

MANIGLIE - *HANDLES*

N.B. Le maniglie verranno fornite esclusivamente abbinate agli elementi di questa collezione. Non sono comprese nel prezzo del mobile, per cui vanno sempre aggiunte.

P.S. *The handles will only be supplied with furniture of this collection and are not included in the price so must be ordered separately.*

art. GAP design Carlo Colombo

Maniglia fresata orizzontale, posizionata in alto al centro anta o frontale cassetto.

Horizontal cut out in wood, positioned above in the center of the door or drawer front.

art. PLATE design Carlo Colombo

Maniglia fresata orizzontale in acciaio inox satinato, posizionata in alto al centro anta o frontale cassetto.

Horizontal cut out in satin stainless steel, positioned above in the center of the door or drawer front.

art. RAIL design Carlo Colombo

Maniglia in legno, orizzontale per cassetti e verticale per ante.
N.B. Solo per categoria B escluso finiture noce biondo e noce sbiancato.

Wood handle positioned horizontally for drawers and vertically for doors.
P.S. *Only for category B excluding noce biondo and noce sbiancato finishes.*

art. LINE design Carlo Colombo

Maniglia fresata orizzontale.
N.B. E' necessario ordinare i top prof. 30 cm (per la prof. 32) e 52 cm (per la prof. 54).

Horizontally grooved handle.
P.S. *It is necessary to order tops 30 cm deep (for 32 deep furniture) and 52 cm (for 54 deep furniture).*

art. FREE design Carlo Colombo

Maniglia in acciaio inox satinato, posizionata in alto al centro anta o frontale cassetto.

Satin stainless steel handle, positioned above in the center of the door or drawer front.

art. SIGN design Prospero Rasulo

Maniglia finitura cromo lucido posizionata in orizzontale al centro dell'anta o del frontale cassetto.MODELLO DEPOSITATO.

Polished chrome handle positioned in the center of each door or drawer front. REGISTERED DESIGN.

art. RIGO design Prospero Rasulo

Maniglia finitura acciaio satinato posizionata in orizzontale al centro dell'anta o del frontale cassetto.

Handle finished in satin stainless steel positioned in the center of each door or drawer front.

art. RIGO27 / RIGO36 / RIGO45 / RIGO54 / RIGO72 design Prospero Rasulo

Maniglia finitura acciaio satinato posizionata in orizzontale in alto al centro dell'anta o del frontale cassetto.

Handle finished in satin stainless steel positioned above in the center of the door or drawer front.

PORTA LAVABI / *SINK UNITS*

Porta lavabo a incasso con frontale fisso sagomato, 2 ante e 1 portasalviette finitura cromo lucido.
Encased sink unit with fixed front, 2 doors and 1 towel rail finished in polished chrome.

L	ART
72	**ML46**

Porta lavabo a incasso con frontale fisso sagomato, 1 cassetto e 1 portasalviette finitura cromo lucido.
Encased sink unit with fixed front, 1 drawer and 1 towel rail finished in polished chrome.

L	ART
72	**ML45**

Porta lavabo con 2 ante.
Double door sink unit.

L	ART
54	**ML25**
72	**ML26**
90	**ML29**
108	**ML30**
54	**ML27**
72	**ML28**
90	**ML31**
108	**ML32**

Porta lavabo dx o sx con 1 anta.
Right or left single door sink unit.

L	ART
36	**ML19**
45	**ML20**
54	**ML21**
36	**ML22**
45	**ML23**
54	**ML24**

Porta lavabo con 1 cassettone.
Large drawer sink unit.

L	ART
36	**ML11**
45	**ML12**
54	**ML13**
72	**ML14**
90	**ML33**
108	**ML34**
36	**ML15**
45	**ML16**
54	**ML17**
72	**ML18**
90	**ML35**
108	**ML36**

Porta lavabo con 2 cassetti di cui 1 sagomato internamente per sifone.
Double drawer sink unit one of which internally shaped for siphon.

L	ART
72	**ML48**

Porta lavabo con 1 frontale fisso e 1 cassetto.
Sink unit with fixed front and 1 drawer.

L	ART
72	**ML42**
54	**ML43**
72	**ML44**

Porta lavabo con 1 frontale a ribalta e 1 cassetto.
Sink unit with flap front and 1 drawer.

L	ART
72	**ML40**

Porta lavabo con 1 cassetto sagomato internamente per sifone.
Sink unit with 1 drawer internally shaped for siphon.

L	ART
72	**ML4**

25	
50	
P 32	
P 49	
P 54	

Base con 2 ante e 1 ripiano interno.
Double door cabinet with 1 inner shelf.

L	ART
54	**MB45**
72	**MB46**
90	**MB47**
108	**MB48**

L	ART
54	**MB49**
72	**MB50**
90	**MB51**
108	**MB52**

Base dx o sx con 1 anta e 1 ripiano interno.
Right or left single door cabinet with 1 inner shelf.

L	ART
27	**MB37**
36	**MB38**
45	**MB39**
54	**MB40**

L	ART
27	**MB41**
36	**MB42**
45	**MB43**
54	**MB44**

Base con 3 cassetti.
3 drawer cabinet.

L	ART
27	**MB53**
36	**MB54**
45	**MB55**
54	**MB56**
72	**MB57**
90	**MB85**
108	**MB86**

L	ART
27	**MB58**
36	**MB59**
45	**MB60**
54	**MB61**
72	**MB62**
90	**MB87**
108	**MB88**

Base con 1 cassettone e 2 cassetti a scomparsa.
Large drawer cabinet with 2 additional internal drawers.

L	ART
27	**MB27**
36	**MB28**
45	**MB29**
54	**MB30**
72	**MB31**
90	**MB81**
108	**MB82**

L	ART
27	**MB32**
36	**MB33**
45	**MB34**
54	**MB35**
72	**MB36**
90	**MB83**
108	**MB84**

Base con 2 cassetti.
Double drawer cabinet.

L	ART
27	**MB11**
36	**MB12**
45	**MB13**
54	**MB14**
72	**MB15**
90	**MB23**
108	**MB24**

L	ART
27	**MB16**
36	**MB17**
45	**MB18**
54	**MB19**
72	**MB20**
90	**MB21**
108	**MB22**

Base con 2 cassetti.
Double drawer cabinet.

L	ART
27	**MB67**
36	**MB68**
45	**MB69**
54	**MB70**
72	**MB71**
90	**MB72**
108	**MB73**

L	ART
27	**MB74**
36	**MB75**
45	**MB76**
54	**MB77**
72	**MB78**
90	**MB79**
108	**MB80**

Base con 1 cassetto.
Single drawer cabinet.

L	ART
27	**MB1**
36	**MB2**
45	**MB3**
54	**MB4**
72	**MB5**
90	**MB63**
108	**MB64**

L	ART
27	**MB6**
36	**MB7**
45	**MB8**
54	**MB9**
72	**MB10**
90	**MB65**
108	**MB66**

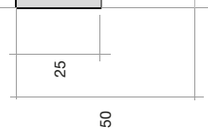

P 32

P 54

COLONNE / *HIGH CABINETS*

Colonna dx o sx con 2 ante e 3 ripiani interni.
Right or left double door high cabinet with 3 inner shelves.

L ART
27 **MC48**
36 **MC49**

Colonna dx o sx con 1 anta, 2 ripiani interni e 2 cassetti.
Right or left single door high cabinet with 2 inner shelves and 2 drawers.

L ART
27 **MC46**
36 **MC47**

Colonna a giorno a 6 vani.
Open high cabinet with 6 compartments.

L ART
27 **PC327** 27 **MC14**
36 **PC336** 36 **MC15**
45 **PC345** 45 **MC16**
54 **PC354** 54 **MC17**

Colonna dx o sx con 3 ante e 3 ripiani interni.
Right or left high cabinet with 3 doors and 3 inner shelves.

L ART
27 **MC50**
36 **MC51**
45 **MC52**
54 **MC53**

Colonna con 2 ante, 3 cassetti estraibili e 1 ripiano interni.
Double door high cabinet, 3 extractible drawers and 1 inner shelf.

L ART
72 **MC30**
90 **MC31**
108 **MC32**

Colonna dx o sx con 1 anta, 3 cassetti estraibili e 1 ripiano interno.
Right or left single door high cabinet, 3 extractible drawers and 1 inner shelf.

L ART
27 **MC26**
36 **MC27**
45 **MC28**
54 **MC29**

Colonna dx o sx con 1 anta e 3 ripiani interni.
Right or left single door high cabinet with 3 inner shelves.

L ART
27 **MC5**
36 **MC6**
45 **MC7**
54 **MC8**

Colonna dx o sx con 2 cassetti, 2 ante e 2 ripiani interni.
Right or left high cabinet with 2 drawers, 2 doors and 2 inner shelves.

L ART
27 **MC42**
36 **MC43**
45 **MC44**
54 **MC45**

Colonna a giorno a 4 vani.
Open high cabinet with 4 compartments.

L ART
27 **PC827** 27 **MC10**
36 **PC836** 36 **MC11**
45 **PC845** 45 **MC12**
54 **PC854** 54 **MC13**

Colonna dx o sx con 2 ante e 2 ripiani interni.
Right or left double door high cabinet with 2 inner shelves.

L ART
27 **MC18**
36 **MC19**
45 **MC20**
54 **MC21**

Colonna dx o sx con 1 anta e 2 ripiani interni.
Right or left single door high cabinet with 2 inner shelves.

L ART
27 **MC1**
36 **MC2**
45 **MC3**
54 **MC4**

Colonna dx o sx con 1 anta, 1 ripiano interno e 2 cassetti.
Right or left single door high cabinet with 1 inner shelf and 2 drawers.

L ART
27 **MC22**
36 **MC23**
45 **MC24**
54 **MC25**

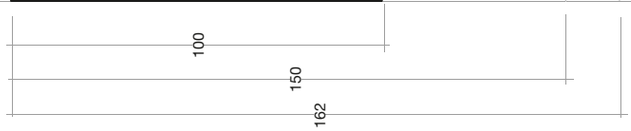

P 14

P 32

camini
fireplaces
12 - 71

city
74 - 87

panta rei
90 - 101

planeta
104 - 123

lunaria
126 -141

materia
144 -151

sanitari
sanitary-ware
154 - 171

lavabi
sinks
174 - 333

lavabi e top con struttura
sinks - tops with structure
338 - 351

vasche
tubs
354 - 441

piatti e box doccia
trays and shower enclosures
444 - 529

soffioni e rubinetteria
overhead shower - taps
532 - 603

specchi e illuminazione
mirrors and lighting
606 - 685

accessori
accessories
688 - 785

cartella colori
colour samples
788 - 791

KOMODO design AL Studio

art. KOMODO3

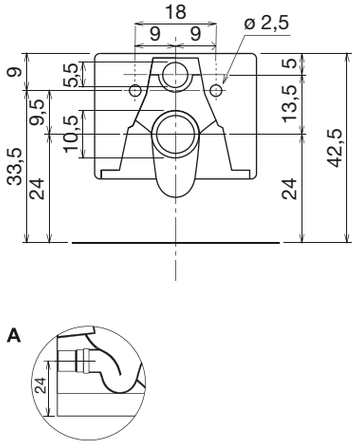

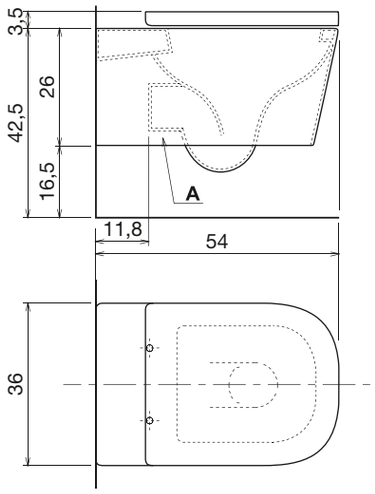

A

A Raccordo a parete ø 11 ART. 200
Wall drain-pipe fitting ø 11 ART. 200

Vaso in ceramica lucida (art. KOMODO1) o satinata (art. KOMODO3), sospeso con scarico a parete, completo di sedile avvolgente estraibile realizzato in resina termoindurente con cerniera frizionata sistema “soft-close”.

Polished (art. KOMODO1) or satin (art. KOMODO3) glazed suspended ceramic water closet complete with removable toilet seat cover made of thermosetting resin with “soft-close” system hinge.

KOMODO

art. KOMODO4

Schemi scarichi bidet “KOMODO2”, “KOMODO4”, con sifone “MICRO”.
Technical drawing for drainage bidet “KOMODO2”, “KOMODO4”, with trap “MICRO”.

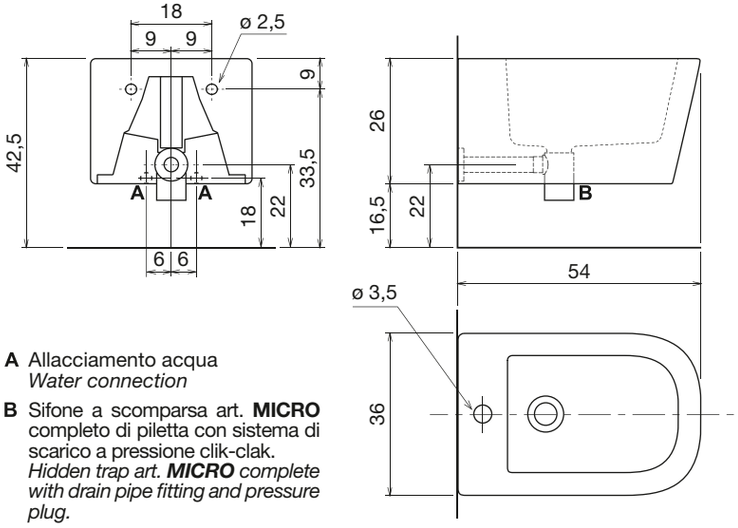

A Allacciamento acqua
Water connection

B Sifone a scomparsa art. **MICRO** completo di piletta con sistema di scarico a pressione clik-clak.
*Hidden trap art. **MICRO** complete with drain pipe fitting and pressure plug.*

Schemi scarichi bidet “KOMODO2”, “KOMODO4”.
Technical drawing for drainage bidet “KOMODO2”, “KOMODO4”.

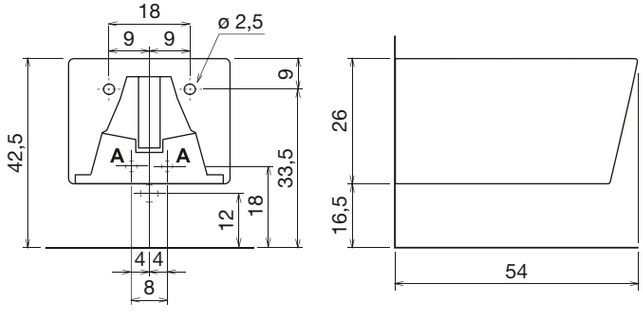

Bidet monoforo in ceramica lucida (art. KOMODO2) o satinata (art. KOMODO4), sospeso con scarico a parete.

Polished (art. KOMODO2) or satin glazed (art. KOMODO4) suspended ceramic bidet with wall drainage and single tap hole.

antoniolupi

ONDA design Nevio Tellatin

art. ONDA

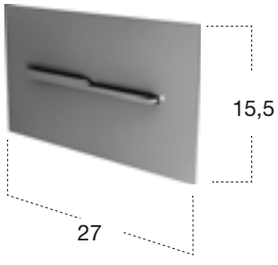

Placca di comando per cassetta wc a tasto unico basculante per il risciacquo a due quantità in acciaio inox satinato o lucido, completa di kit adattatore di montaggio.

Mechanical dual flush plate for toilet cisterns in satin or polished stainless steel complete with installation adapter kit.

ABOL

art. ABOL1

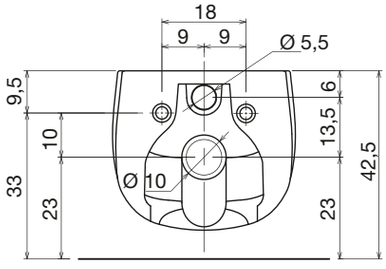

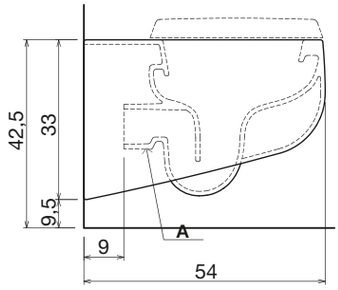

A

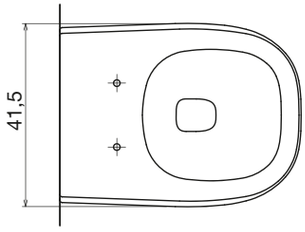

A Raccordo a parete ø 11 ART. 200
Wall drain-pipe fitting ø 11 ART. 200

Vaso in ceramica sospeso con scarico a parete, completo di sedile avvolgente estraibile realizzato in resina termoindurente con cerniera frizionata sistema “soft-close”.

Suspended ceramic water closet complete with removable toilet seat cover made of thermosetting resin with “soft-close” system hinge.

ABOL

art. ABOL2

Schema scarichi bidet “ABOL2” con sifone “MICRO”.
Technical drawing for drainage bidet “ABOL2” with trap “MICRO”.

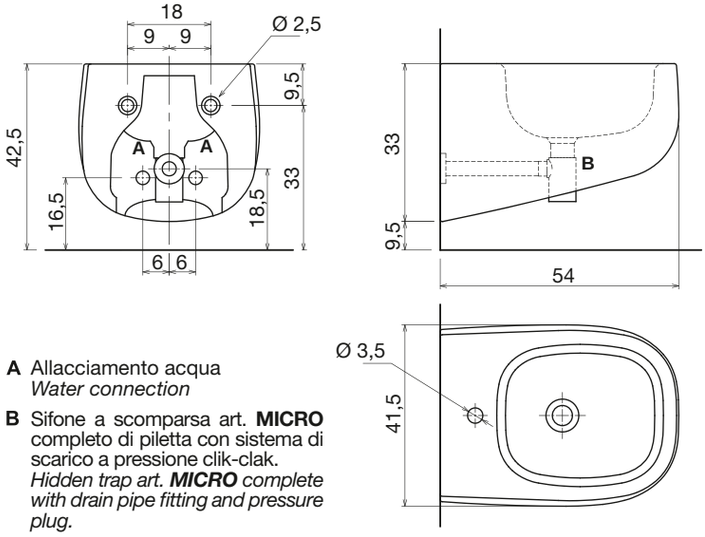

A Allacciamento acqua
Water connection

B Sifone a scomparsa art. **MICRO** completo di piletta con sistema di scarico a pressione clik-clak.
*Hidden trap art. **MICRO** complete with drain pipe fitting and pressure plug.*

Schema scarichi bidet “ABOL2”.
Technical drawing for drainage bidet “ABOL2”.

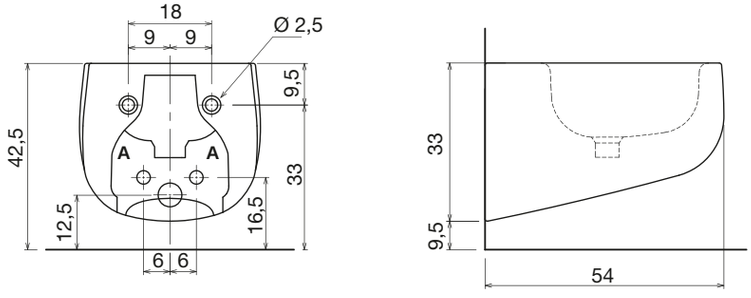

Bidet monoforo in ceramica sospeso con scarico a parete.

Suspended wall mount ceramic bidet with wall drainage and single tap hole.

SELLA design Carlo Colombo

SELLA

art. SELLA1

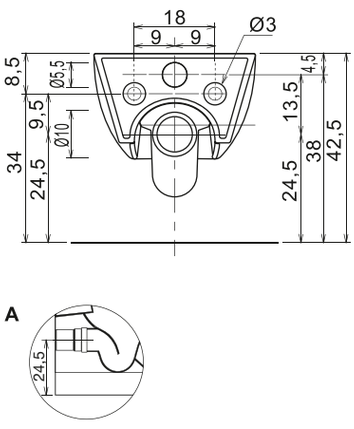

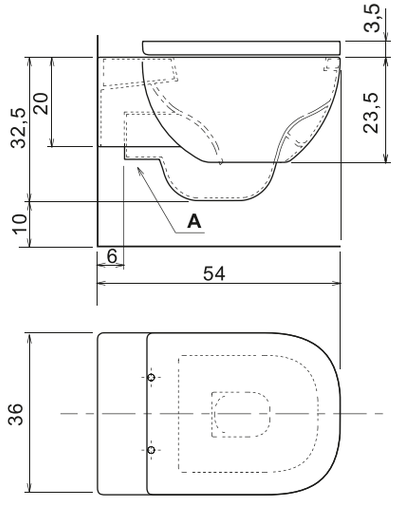

A Raccordo a parete ø 11 ART. 200
Wall drain-pipe fitting ø 11 ART. 200

Vaso in ceramica sospeso con scarico a parete, completo di sedile avvolgente estraibile realizzato in resina termoindurente con cerniera frizionata sistema “soft-close”.

Suspended wall mount ceramic water closet complete with removable toilet seat cover made of thermosetting resin with “soft-close” system hinge.

SELLA

art. SELLA2

Schemi scarichi bidet “SELLA2” con sifone “MICRO”.
Technical drawing for drainage bidet “SELLA2” with trap “MICRO”.

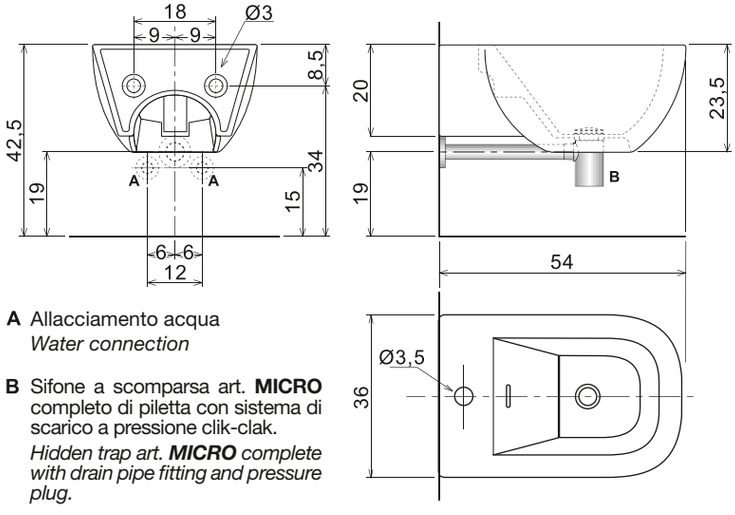

A Allacciamento acqua
Water connection

B Sifone a scomparsa art. **MICRO** completo di piletta con sistema di scarico a pressione clik-clak.
*Hidden trap art. **MICRO** complete with drain pipe fitting and pressure plug.*

Schemi scarichi bidet “SELLA2”.
Technical drawing for drainage bidet “SELLA2”.

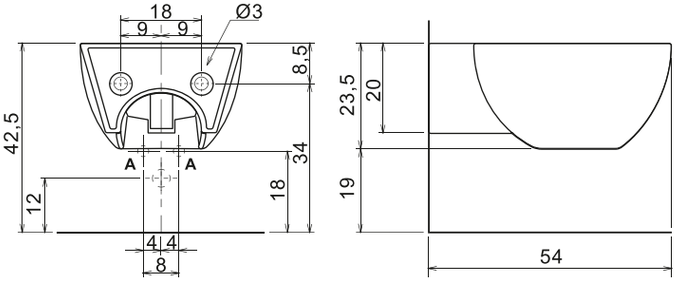

Bidet monoforo in ceramica sospeso con scarico a parete.

Suspended wall mount ceramic bidet with wall drainage and single tap hole.

EVAKUO design Prospero Rasulo

art. EVAKUO1

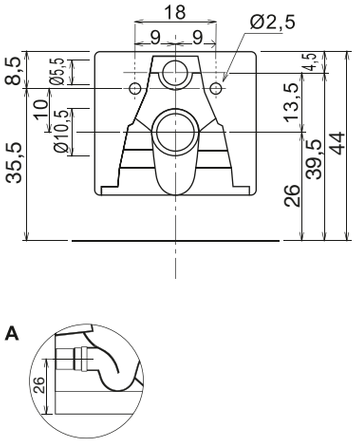

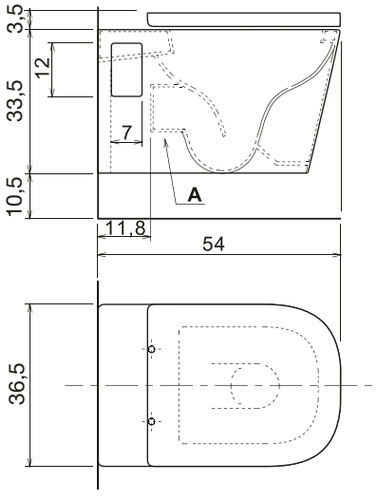

A

A Raccordo a parete ø 11 ART. 200
Wall drain-pipe fitting ø 11 ART. 200

Vaso in ceramica sospeso con scarico a parete, completo di sedile avvolgente estraibile realizzato in resina termoindurente con cerniera frizionata sistema “soft-close”.

Suspended wall mount ceramic water closet complete with removable toilet seat cover made of thermosetting resin with “soft-close” system hinge.

EVAKUO

art. EVAKUO2

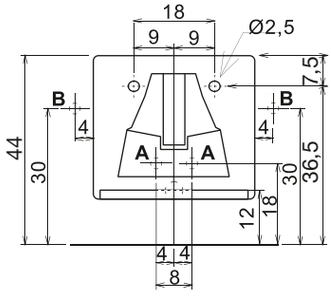

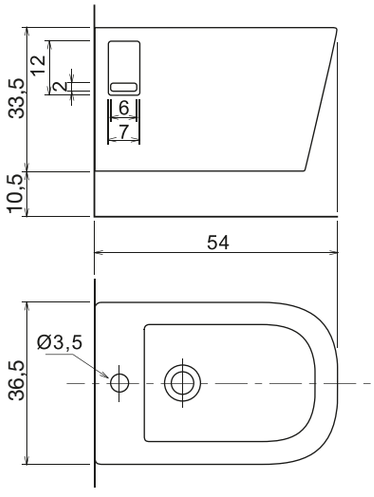

A Allacciamento acqua interno
Internal water connection

B Allacciamento acqua esterno
External water connection

Bidet monoforo in ceramica sospeso con scarico a parete.

Suspended wall mount ceramic bidet with wall drainage and single tap hole.

EVAKUO

art. EVAKUO21

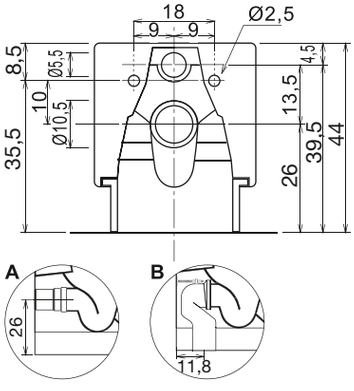

A Raccordo a parete ø 11 ART. 200
Wall drain-pipe fitting ø 11 ART. 200
B Raccordo a pavimento ø 11 ART. 290
Floor drain-pipe fitting ø 11 ART. 290

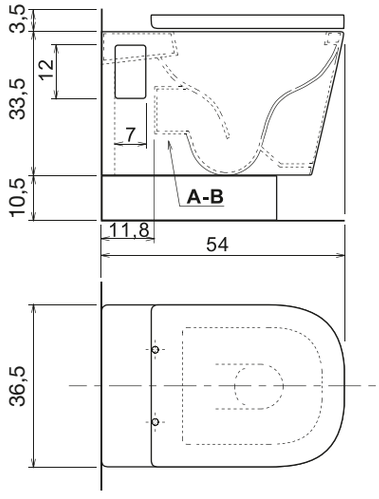

Vaso e basamento in ceramica a terra con scarico a pavimento o a parete, completo di sedile avvolgente estraibile realizzato in resina termoindurente con cerniera frizionata sistema “soft close”.

Floor ceramic water closet and base with floor or wall drainage complete with removable toilet seat cover made of thermosetting resin with “soft-close” system hinge.

EVAKUO

art. EVAKUO22

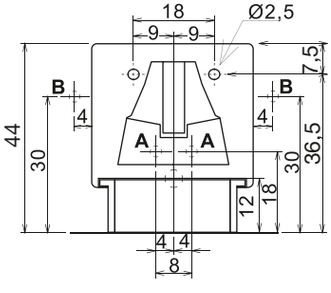

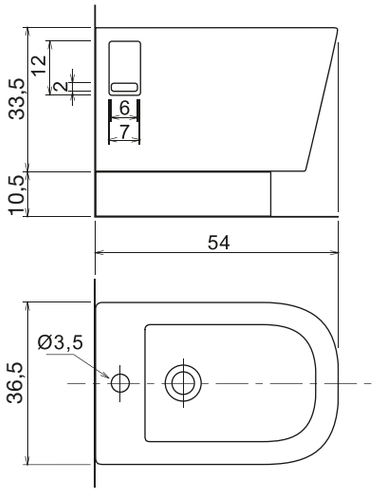

A Allacciamento acqua interno
Internal water connection

B Allacciamento acqua esterno
External water connection

Bidet monoforo e basamento in ceramica a terra con scarico a pavimento.

Floor ceramic bidet and base with floor drainage and single tap hole.

Tutti i nostri sedili sono in resina termoindurente con cerniera frizionata sistema “soft-close”.

All our thermosetting resin seats are with “soft-close” system hinge.

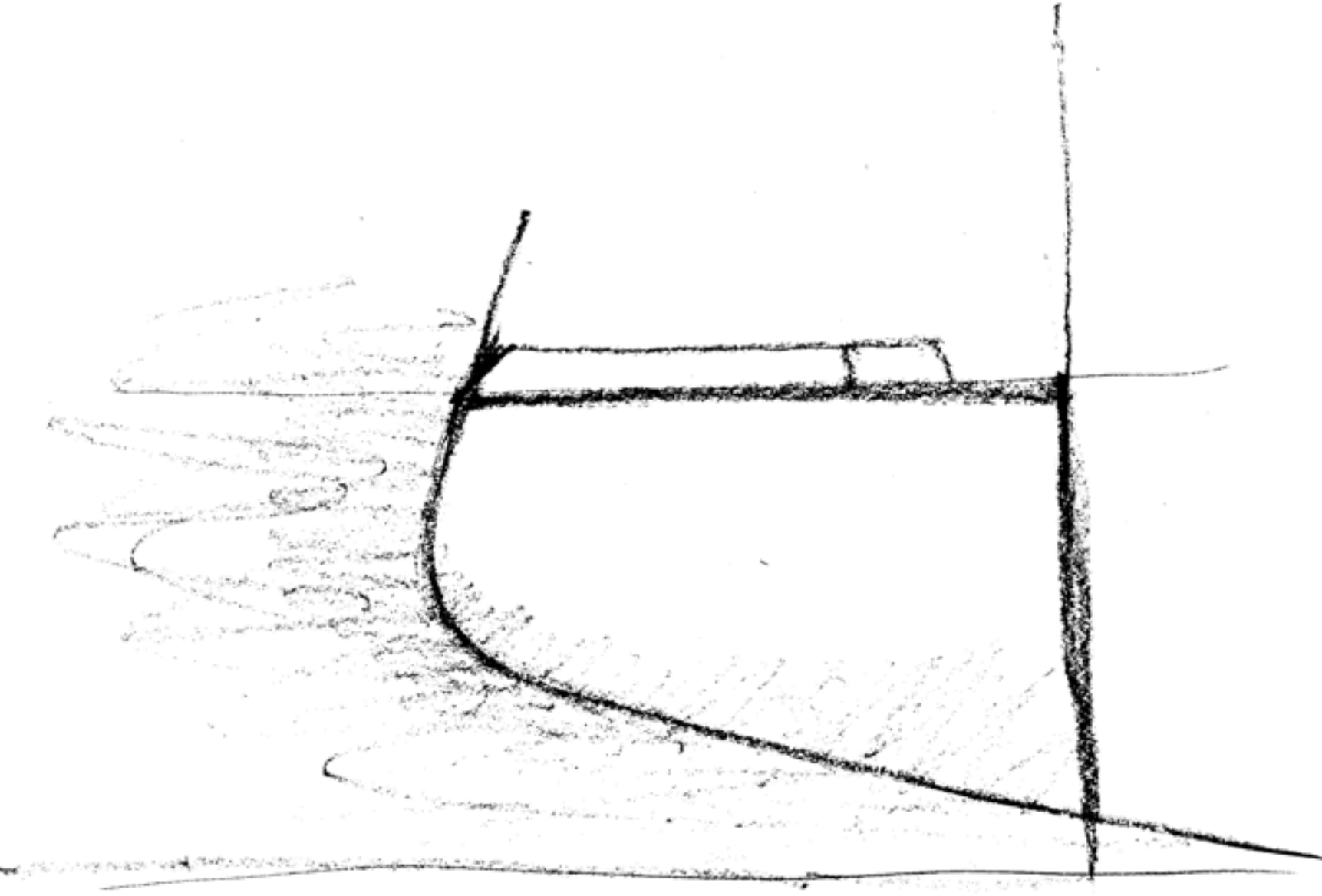

camini
fireplaces
12 - 71

city
74 - 87

panta rei
90 - 101

planeta
104 - 123

lunaria
126 -141

materia
144 -151

sanitari
sanitary-ware
154 - 171

lavabi
sinks
174 - 333

lavabi e top con struttura
sinks - tops with structure
338 - 351

vasche
tubs
354 - 441

piatti e box doccia
trays and shower enclosures
444 - 529

soffioni e rubinetteria
overhead shower - taps
532 - 603

specchi e illuminazione
mirrors and lighting
606 - 685

accessori
accessories
688 - 785

cartella colori
colour samples
788 - 791

STRAPPO design Domenico De Palo

Modello e design registrati, brevetto depositato
Registered model and design, patent pending

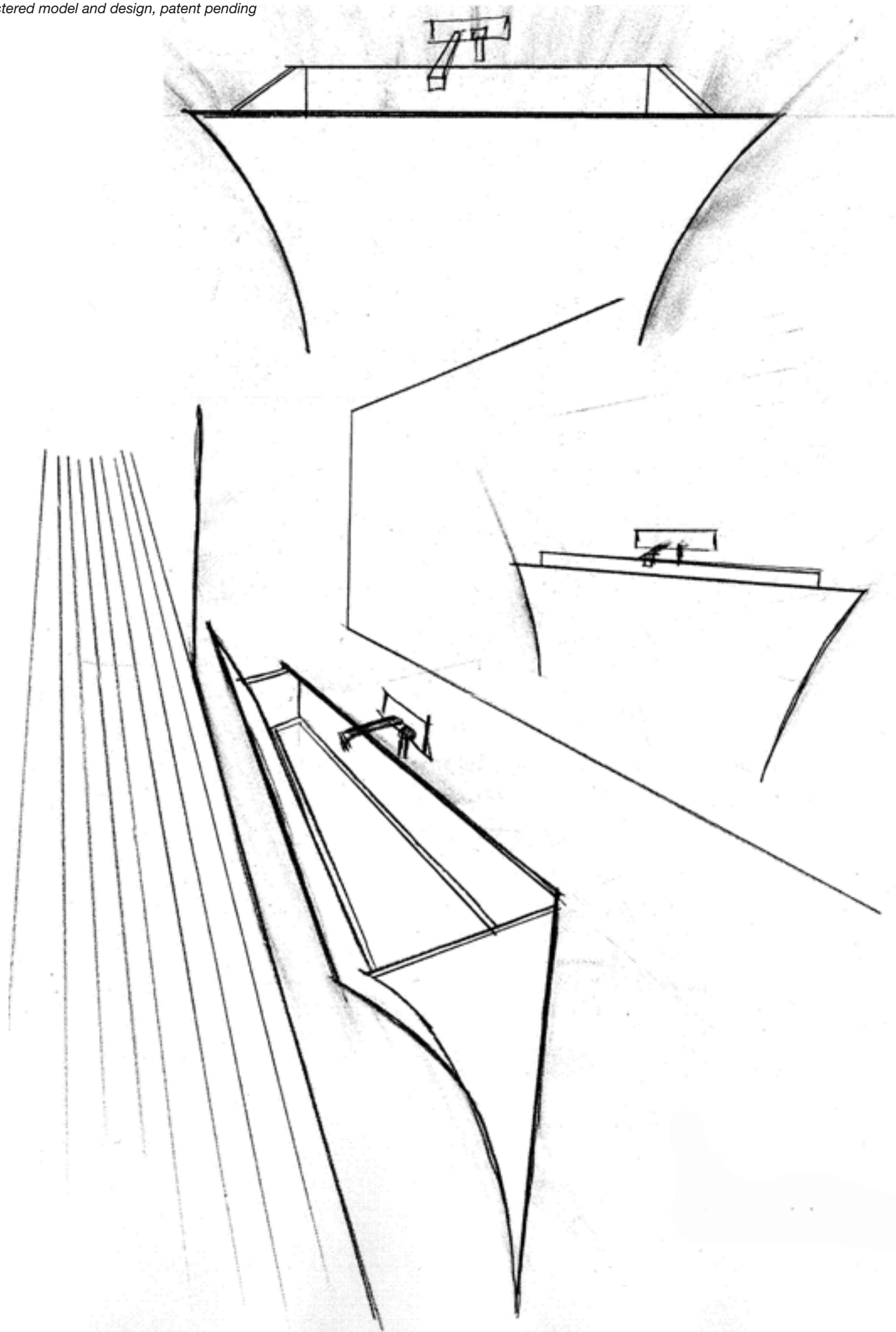

STRAPPO

art. STRAPPO / STRAPPOL

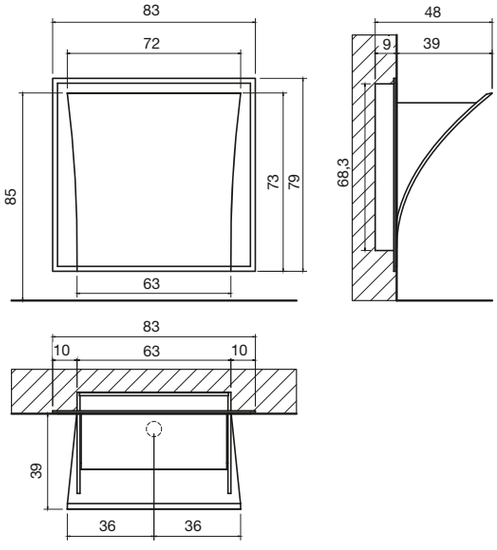

Lavabo da incasso a parete in Corian, con o senza illuminazione a led, completo di piletta ispezionabile e sifone.

Encased Corian sink with or without led lighting, complete with inspectable drain and trap.

ALA design Mario Ferrarini

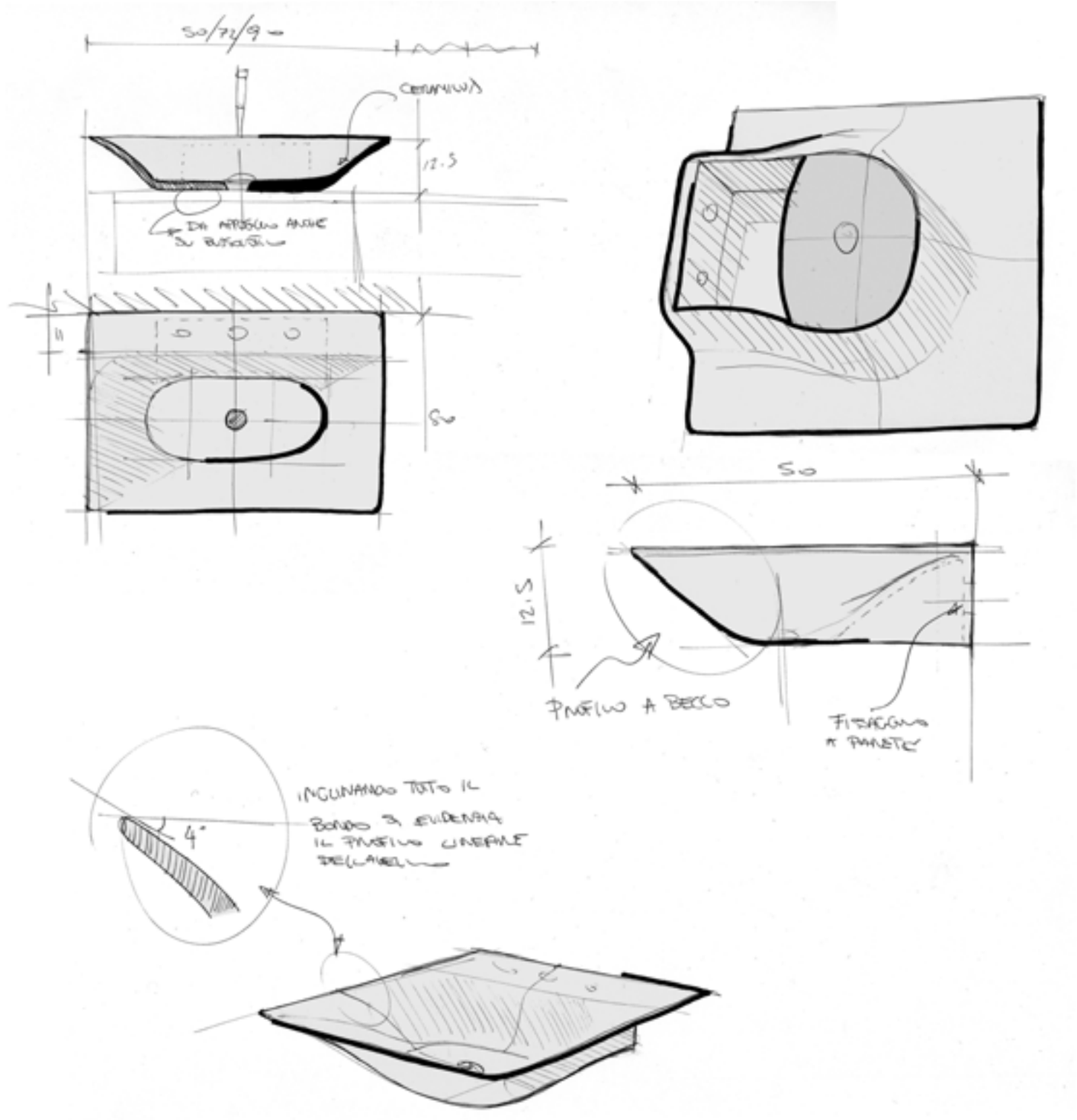

art. ALA54

art. ALA72

art. ALA90

ALA

art. ALA54

ALA54

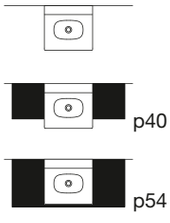

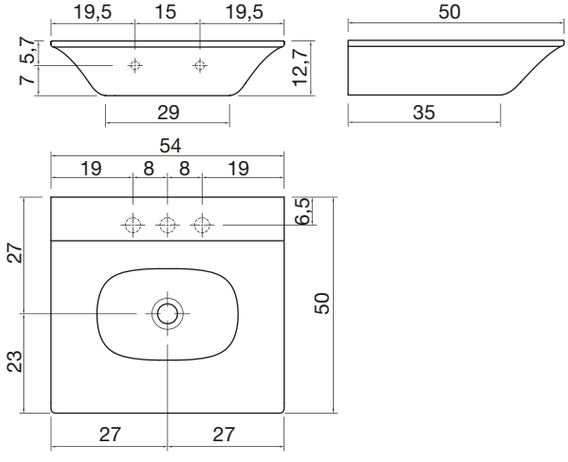

Lavabo rettangolare soprapiano o da parete in Ceramilux, completo di piletta con scarico libero e raccordo per sifone.

Rectangular top mount or wall mount Ceramilux sink, complete with drain pipe fitting and plug.

ALA

art. ALA72

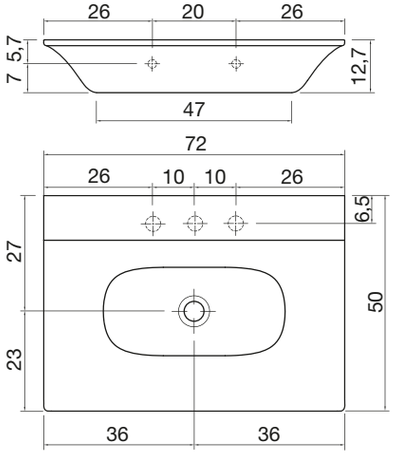

art. ALA90

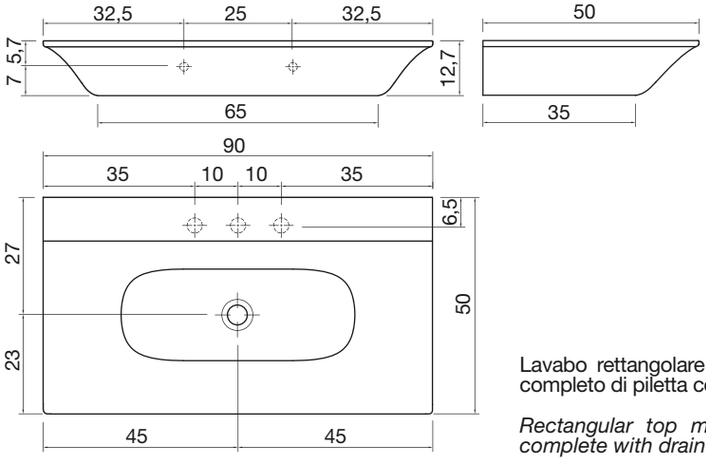

ALA72 **ALA90**

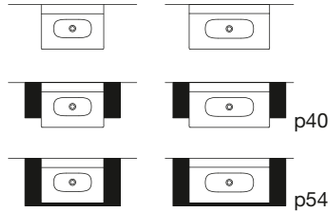

Lavabo rettangolare soprapiano o da parete in Ceramilux, completo di piletta con scarico libero e raccordo per sifone.

Rectangular top mount or wall mount Ceramilux sink, complete with drain pipe fitting and plug.

SERVOTONDO design Mario Ferrarini

art. SERVOTONDO

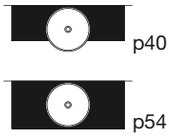

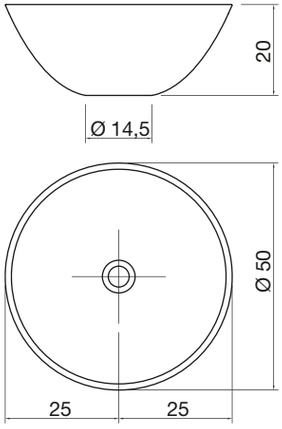

Lavabo tondo soprapiano in Ceramilux, completo di piletta con scarico libero e raccordo per sifone.

Round top mount Ceramilux complete with drain pipe fitting and plug.

TRIOVALE design Mario Ferrarini

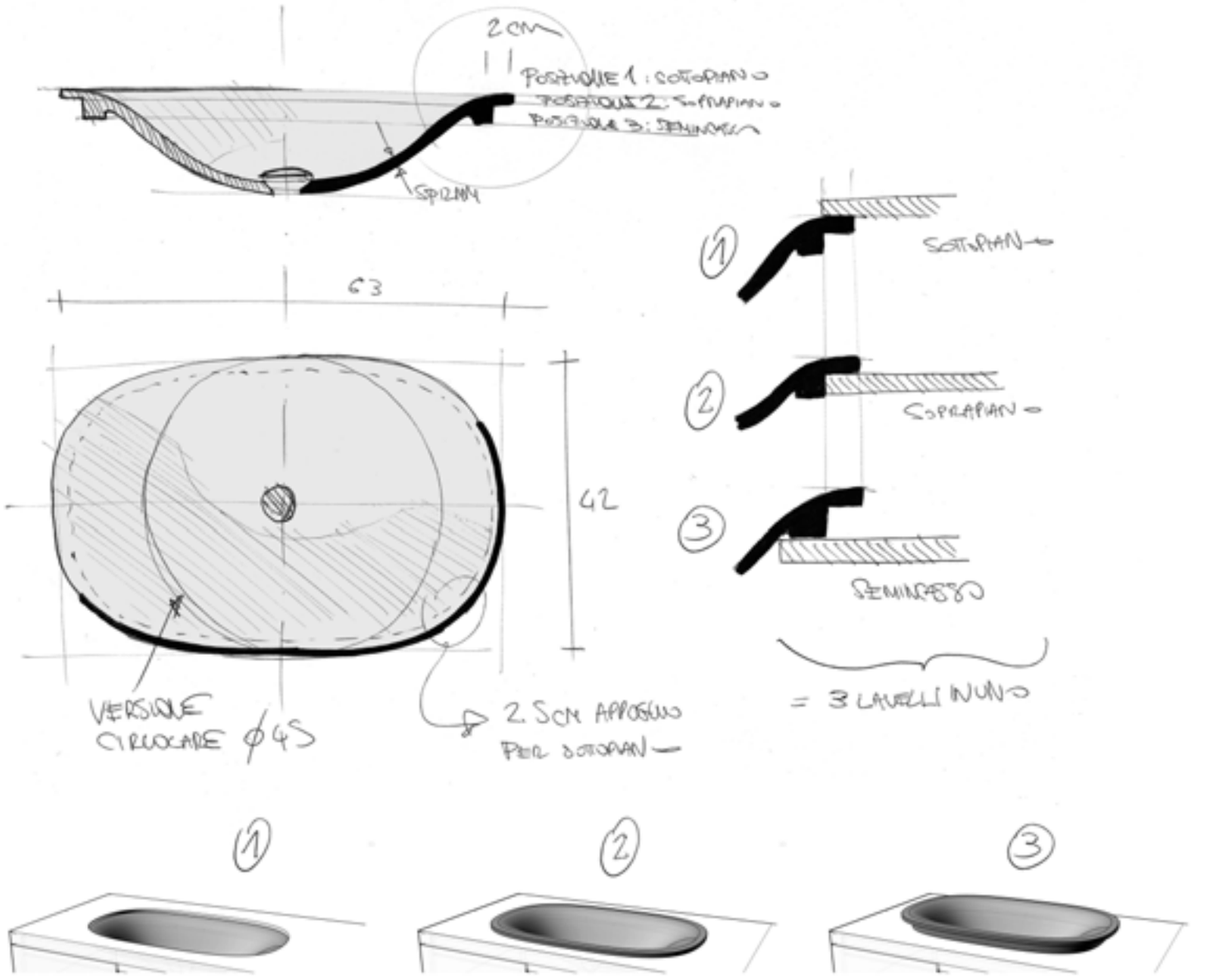

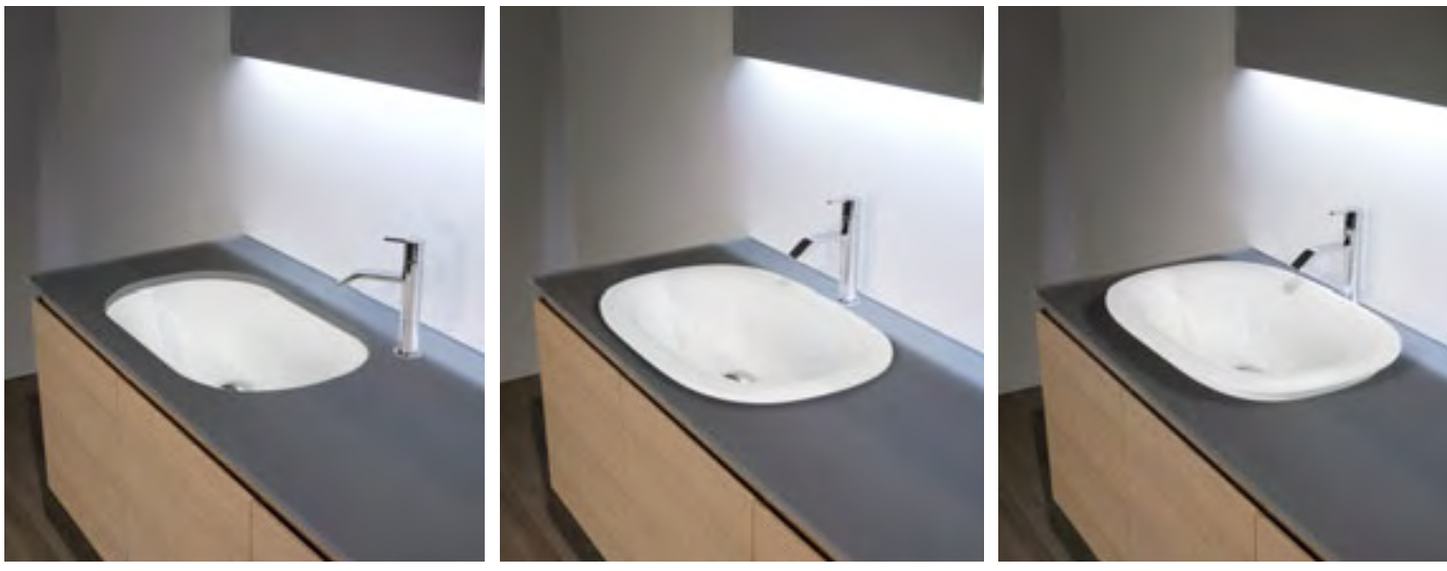

TRIOVALE

art. TRIOVALE

p54

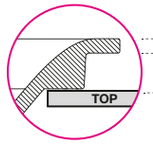

A
SOPRAPIANO - Encased

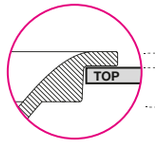

B
FILOPIANO - Flat edged

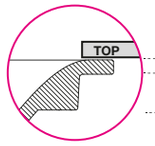

C
SOTTOPIANO - Undermount

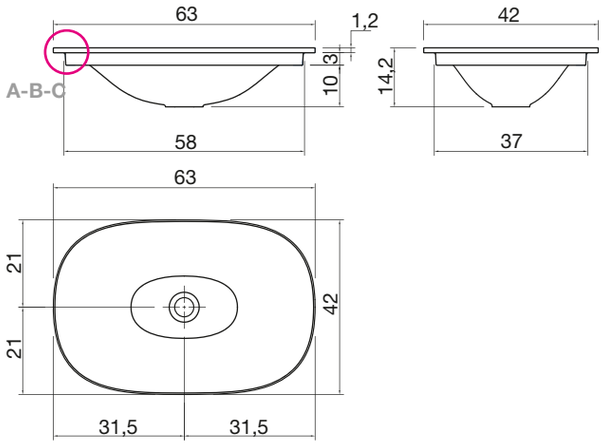

Lavabo ovale soprapiano ad incasso, filopiano ad incasso o sottopiano in Ceramilux, completo di piletta con scarico libero e raccordo per sifone.

Oval Ceramilux sink which can be encased, flat edged or undermounted complete with drain pipe fitting and plug.

TRIOVALE

TRIOTONDO design Mario Ferrarini

TRIOTONDO

art. TRIOTONDO

p54

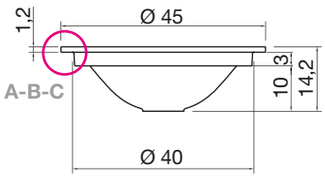

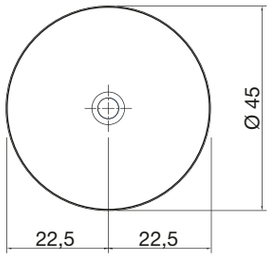

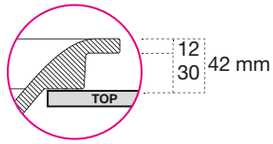

A
SOPRAPIANO - Encased

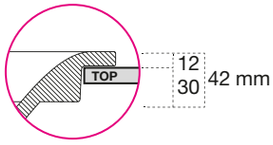

B
FILOPIANO - Flat edged

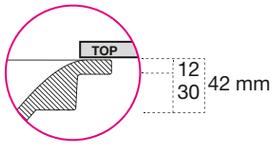

C
SOTTOPIANO - Undermount

Lavabo tondo soprapiano ad incasso, filopiano ad incasso o sottopiano in Ceramilux, completo di piletta con scarico libero e raccordo per sifone.

Round Ceramilux sink which can be encased, flat edged or undermounted complete with drain pipe fitting and plug.

SERVO design Mario Ferrarini

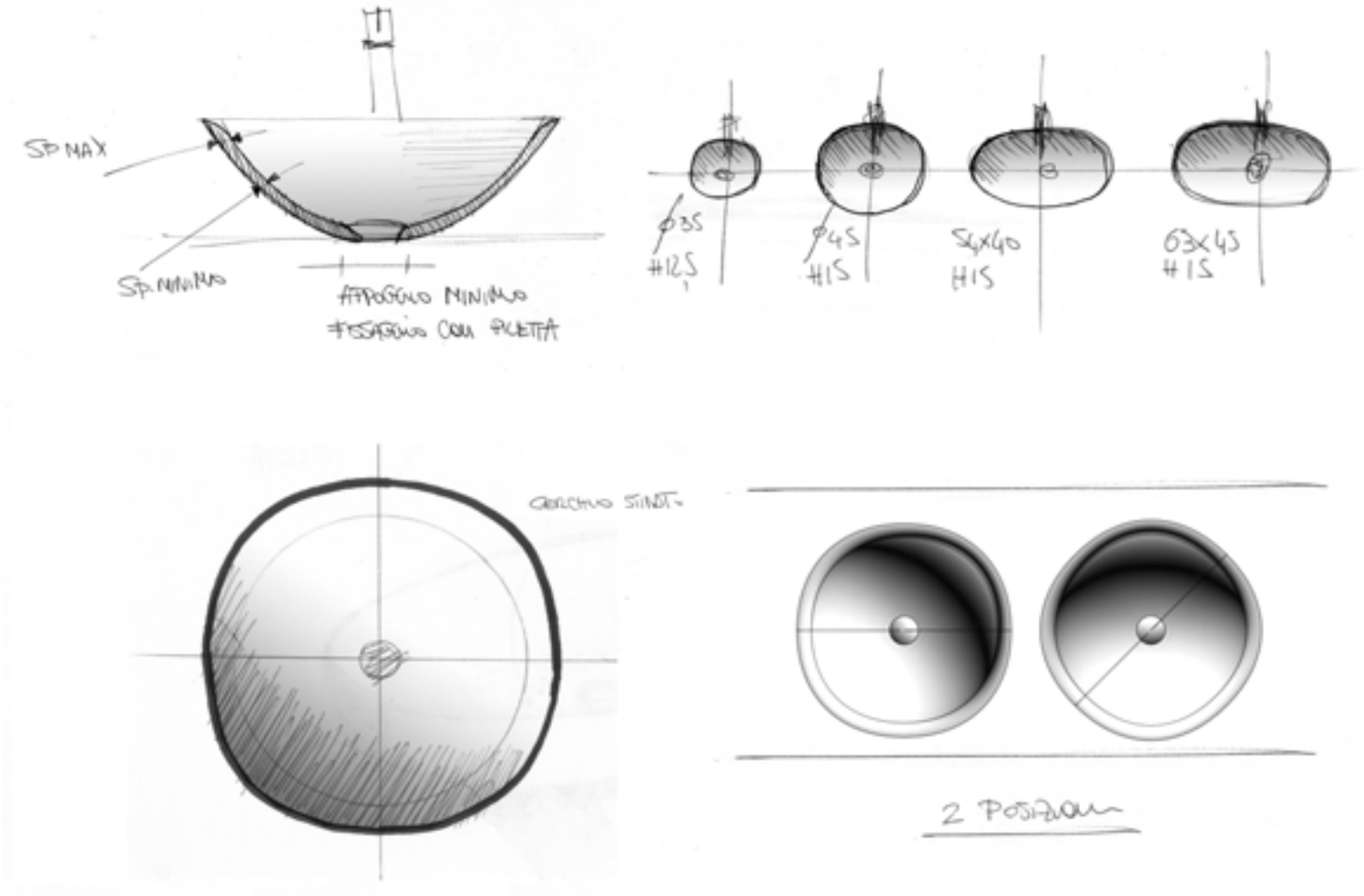

SERVO

art. SERVO35

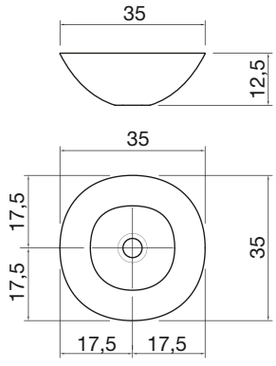

art. SERVO45

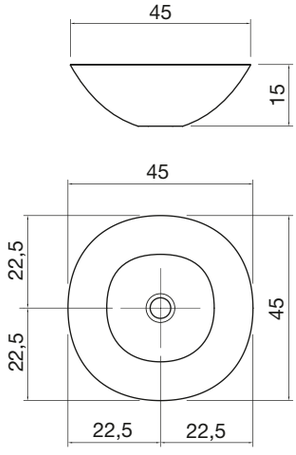

SERVO35 **SERVO45**

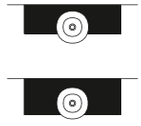

p32

p40

p54

Lavabo tondo soprapiano in Ceramilux, completo di piletta con scarico libero e raccordo per sifone.

Round top mount Ceramilux sink, complete with drain pipe fitting and plug.

SERVO

art. SERVO54

p32

p40

p54

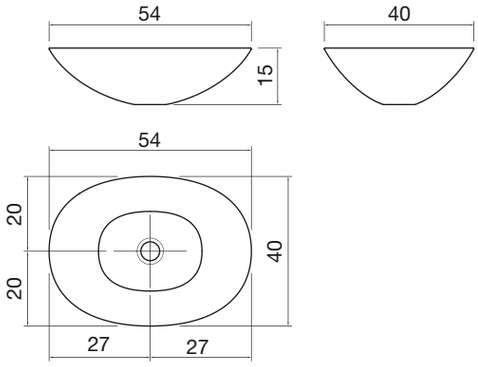

Lavabo ovale soprapiano in Ceramilux, completo di piletta con scarico libero e raccordo per sifone.

Oval top mount Ceramilux sink, complete with drain pipe fitting and plug.

SERVO

art. SERVO63

p40

p54

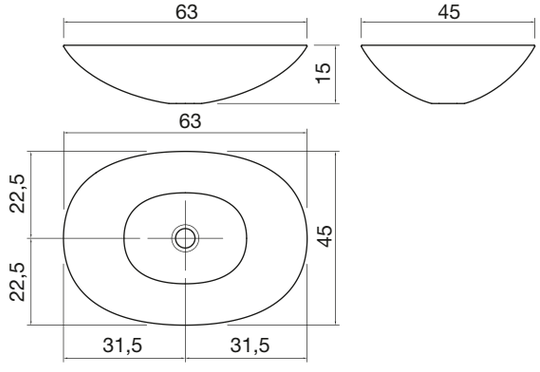

Lavabo ovale soprapiano in Ceramilux, completo di piletta con scarico libero e raccordo per sifone.

Oval top mount Ceramilux sink, complete with drain pipe fitting and plug.

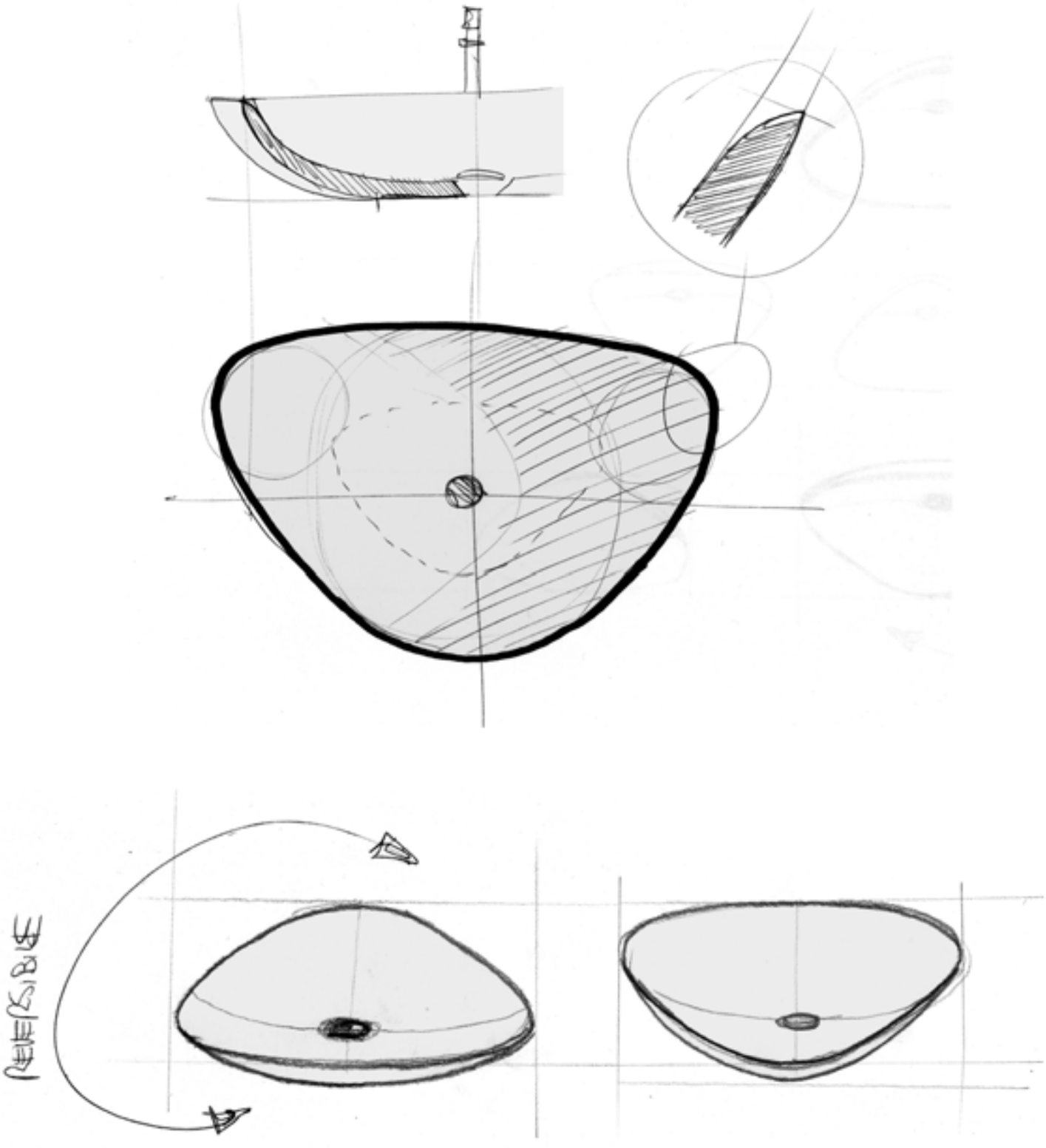

GIROGIRO

art. GIROGIRO

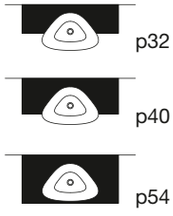

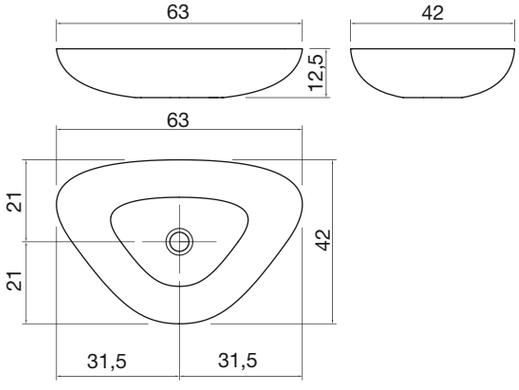

Lavabo triangolare soprapiano in Ceramilux, completo di piletta con scarico libero e raccordo per sifone.

Triangular top mount Ceramilux sink, complete with drain pipe fitting and plug.

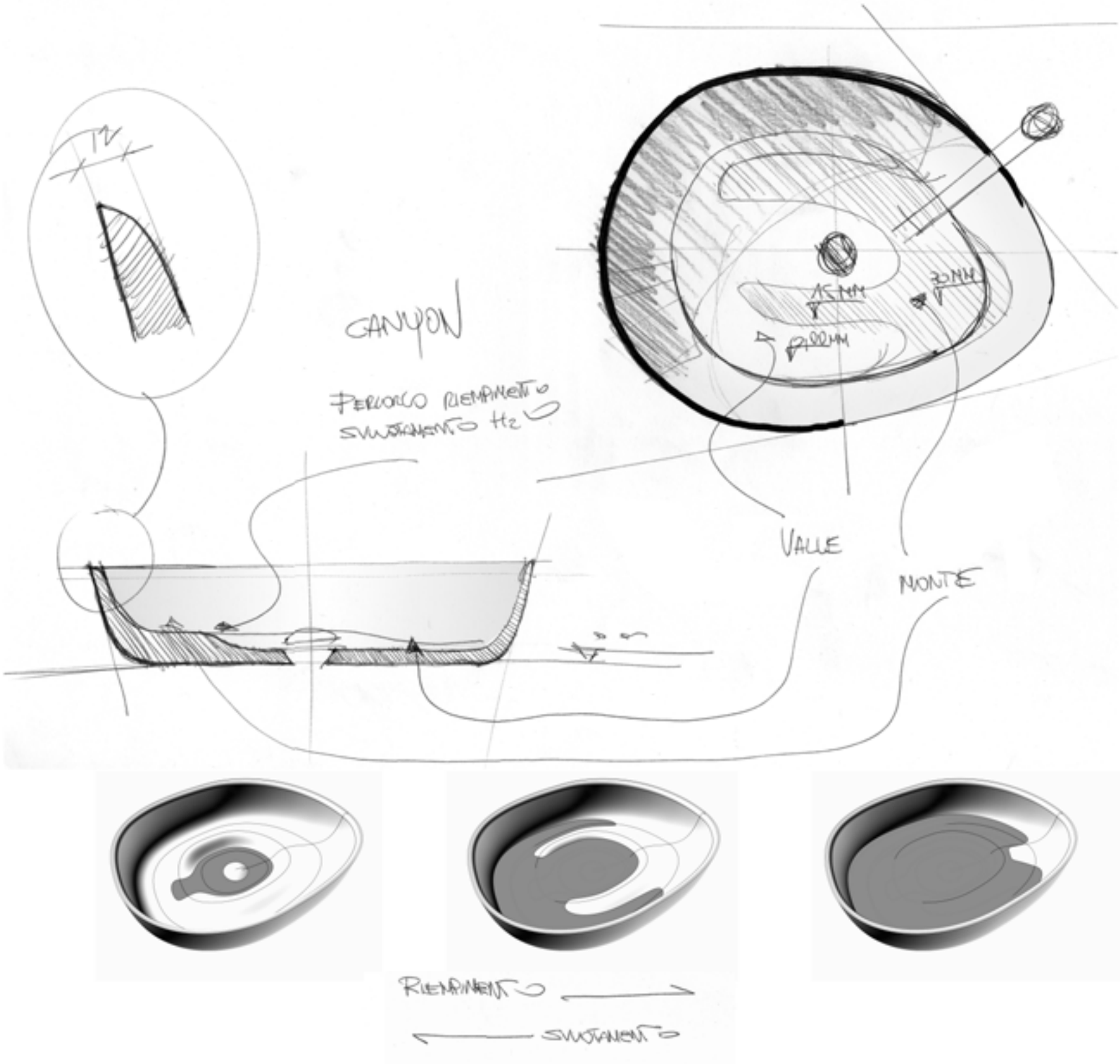
CANYON
VALLE
MONTE

CANYON design Mario Ferrarini

art. CANYON

p54

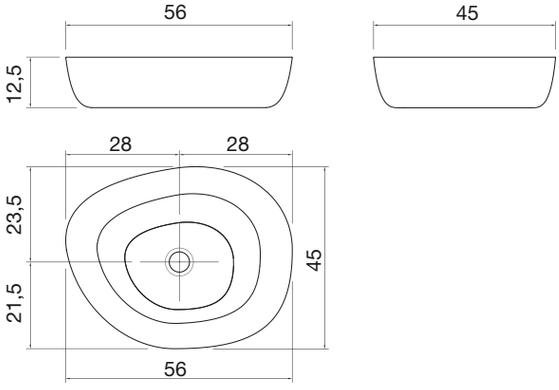

Lavabo tondo soprapiano in Ceramilux, completo di piletta con scarico libero e raccordo per sifone.

Round top mount Ceramilux sink, complete with drain pipe fitting and plug.

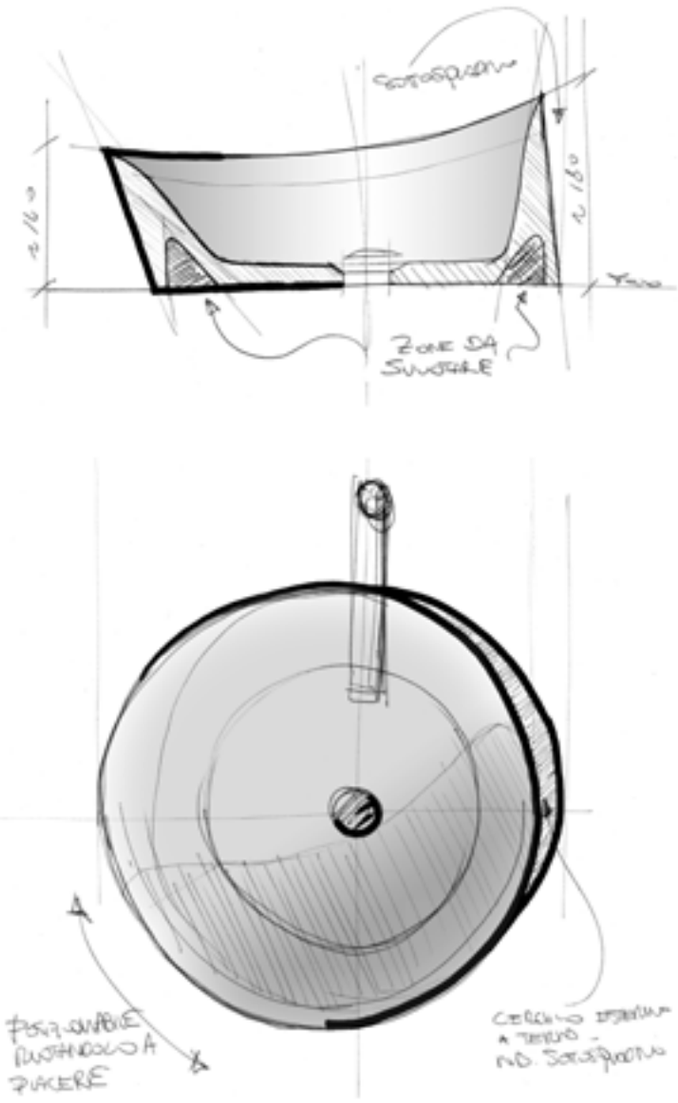
DUNE
-90°
-45°
0°
+45°
+90°

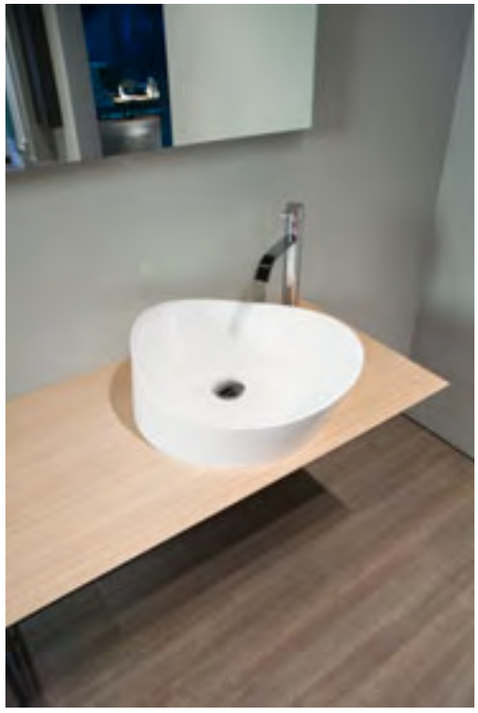

DUNE design Mario Ferrarini

art. DUNE

p54

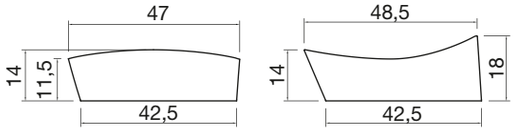

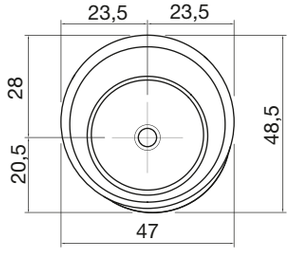

Lavabo tondo soprapiano in Ceramilux, completo di piletta con scarico libero e raccordo per sifone.

Round top mount Ceramilux sink, complete with drain pipe fitting and plug.

FOGLIO design Mario Ferrarini

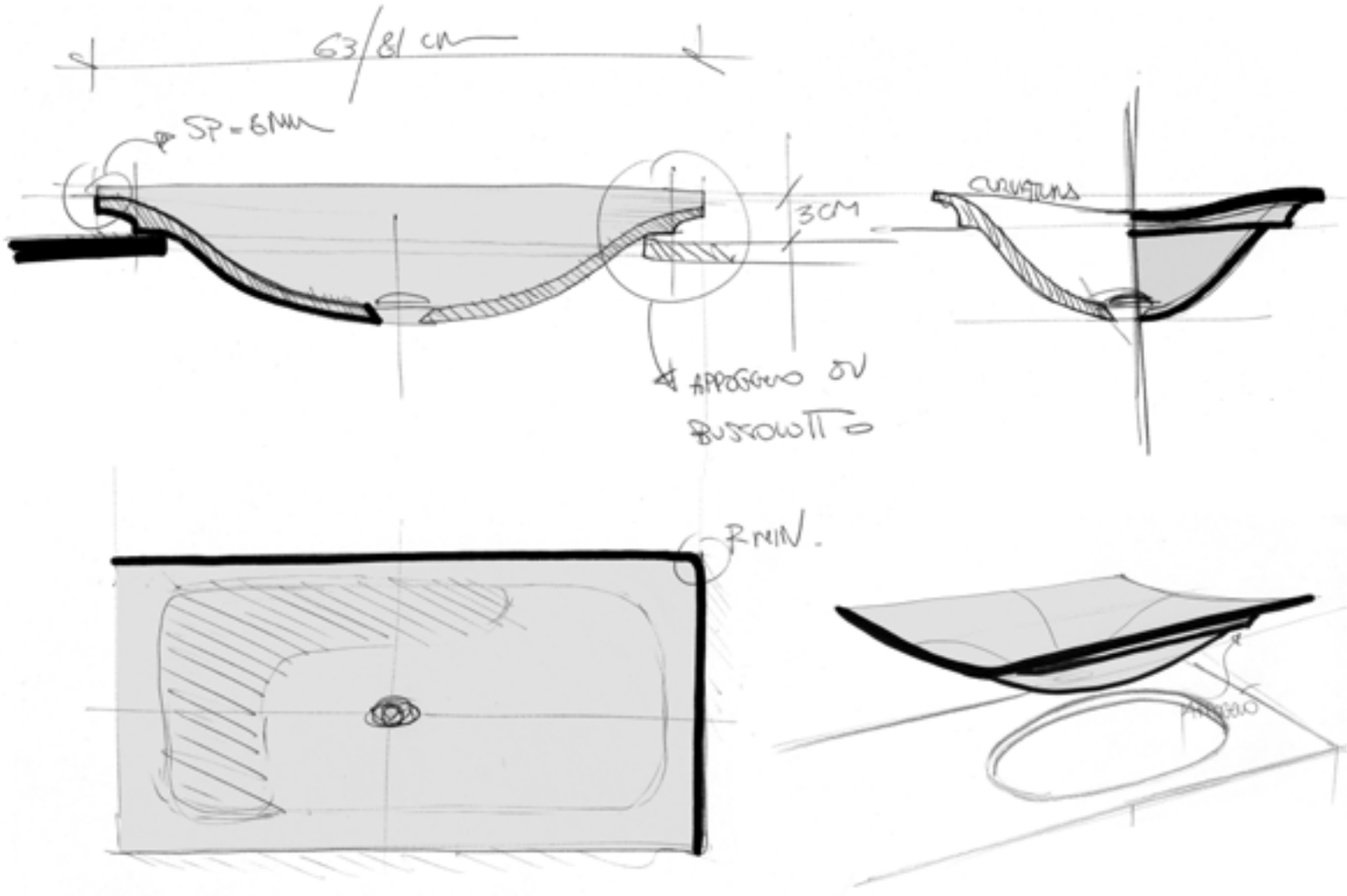

FOGLIO

art. FOGLIO63

p54

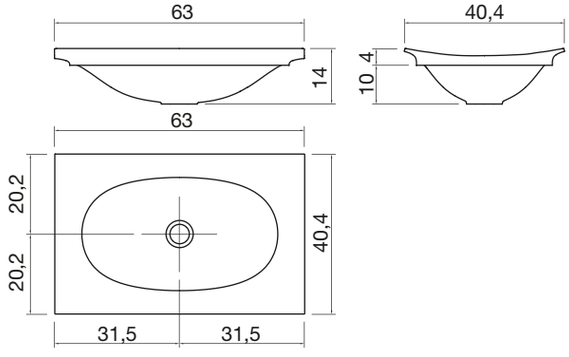

Lavabo rettangolare soprapiano ad incasso in Ceramilux, completo di piletta con scarico libero e raccordo per sifone.

Rectangular encased Ceramilux sink, complete with drain pipe fitting and plug.

FOGLIO

art. FOGLIO81

p54

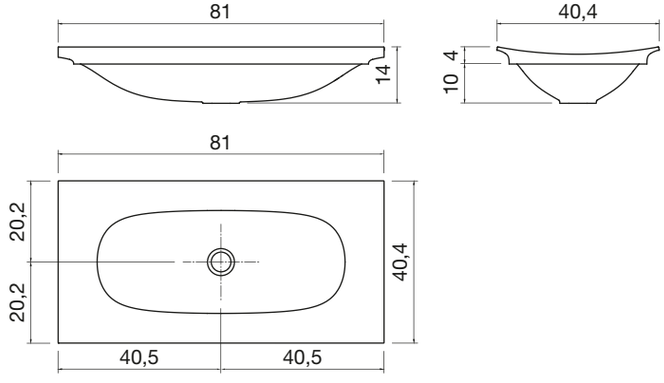

Lavabo rettangolare soprapiano ad incasso in Ceramilux, completo di piletta con scarico libero e raccordo per sifone.

Rectangular encased Ceramilux sink, complete with drain pipe fitting and plug.

SERVORETTO design Mario Ferrarini

art. SERVORETTO

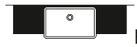
p32

p40

p54

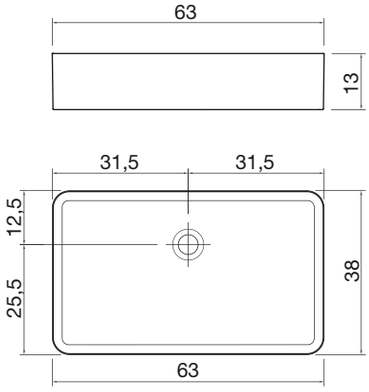

Lavabo rettangolare soprapiano o sottopiano in Ceramilux, completo di piletta con scarico libero e raccordo per sifone.

Rectangular top or undermount Ceramilux sink complete with drain pipe fitting and plug.

SERVORETTO

art. SERVORETTO

p54

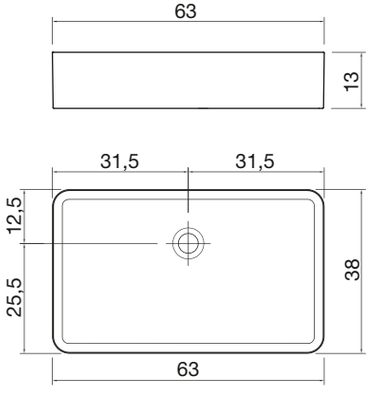

Lavabo rettangolare soprapiano o sottopiano in Ceramilux, completo di piletta con scarico libero e raccordo per sifone.

Rectangular top or undermount Ceramilux sink complete with drain pipe fitting and plug.

PIPER design Carlo Colombo

art. PIPER1

p54

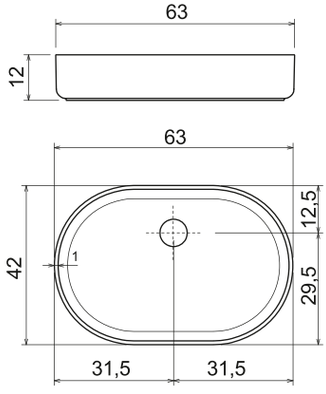

Lavabo ovale soprapiano o sottopiano in Ceramilux completo di piletta con scarico libero e raccordo per sifone.

Oval top or undermount Ceramilux sink, complete with drain pipe fitting and plug.

PIPER

art. PIPER1

p32

p40

p54

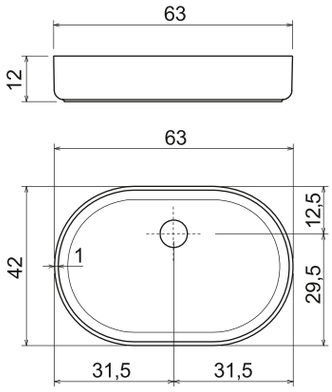

Lavabo ovale soprapiano o sottopiano in Ceramilux completo di piletta con scarico libero e raccordo per sifone.

Oval top or undermount Ceramilux sink, complete with drain pipe fitting and plug.

BULBO design Carlo Colombo

art. BULBO

p54

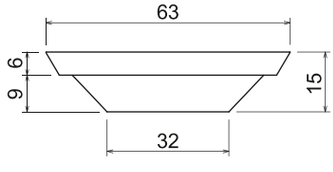

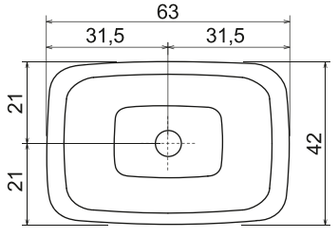

Lavabo rettangolare soprapiano a incasso in Ceramilux completo di piletta con scarico libero e raccordo per sifone.

Rectangular top mount semi-encased Ceramilux sink, complete with drain pipe fitting and plug.

CERCHIO design Nevio Tellatin

art. CERCHIO

p54

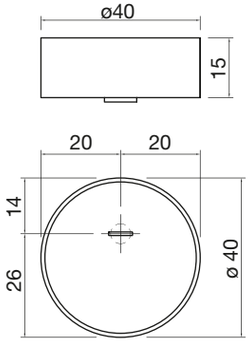

Lavabo tondo soprapiano in Corian, completo di piletta con scarico libero e raccordo per sifone.

Round top mount Corian sink, complete with drain pipe fitting and plug.

KUBO design Nevio Tellatin

art. KUBO1

p54

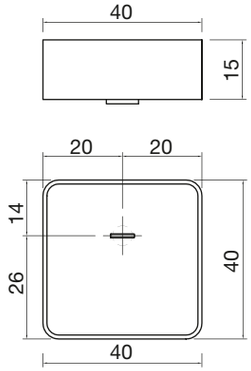

Lavabo quadrato soprapiano in Corian, completo di piletta con scarico libero e raccordo per sifone.

Round top mount Corian sink, complete with drain pipe fitting and plug.

KUBO

art. KUBO2

p54

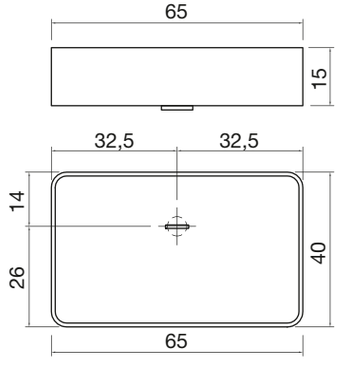

Lavabo rettangolare soprapiano in Corian, completo di piletta con scarico libero e raccordo per sifone.

Rectangular top mount Corian sink, complete with drain pipe fitting and plug.

MIMO design Nevio Tellatin

art. MIMO2

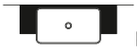
p32

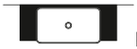
p40

p54

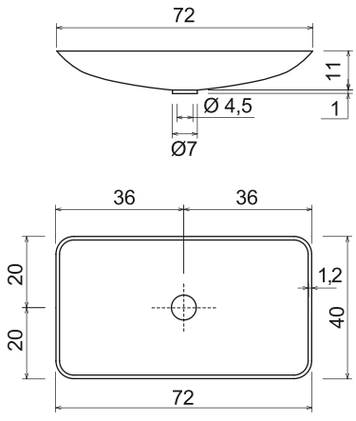

Lavabo rettangolare soprapiano in Corian termoformato, completo di piletta con scarico libero e raccordo speciale per sifone.

Thermoformed rectangular top mount Corian sink complete with special drain pipe fitting and plug.

MIMO

art. MIMO4

p40

p54

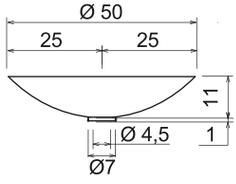

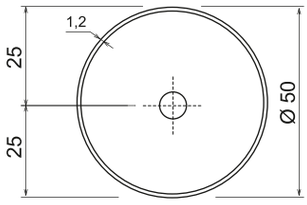

Lavabo tondo soprapiano in Corian termoformato, completo di piletta con scarico libero e raccordo speciale per sifone.

Thermoformed round top mount Corian sink complete with special drain pipe fitting and plug.

TUBA design Carlo Colombo

art. TUBA

p54

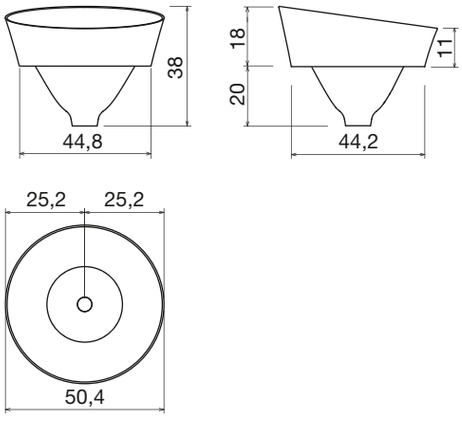

Lavabo tondo soprapiano ad incasso in Cristalplant completo di piletta con scarico libero e raccordo per sifone.
N.B. solo per porta lavabi H 50 cm.

Round encased top mount Cristalplant sink complete with drain pipe fitting and plug.
***P.S.** only for sink units cm 50 H.*

URNA design Carlo Colombo

art. URNA

p40

p54

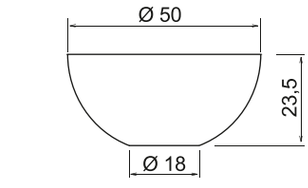

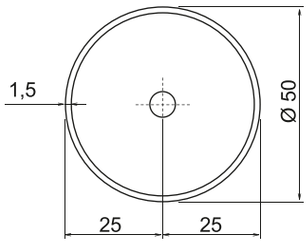

Lavabo tondo soprapiano in Cristalplant completo di piletta con scarico libero e raccordo per sifone.

Round top mount Cristalplant sink complete with drain pipe fitting and plug.

TRATTO design Carlo Colombo

art. TRATTO

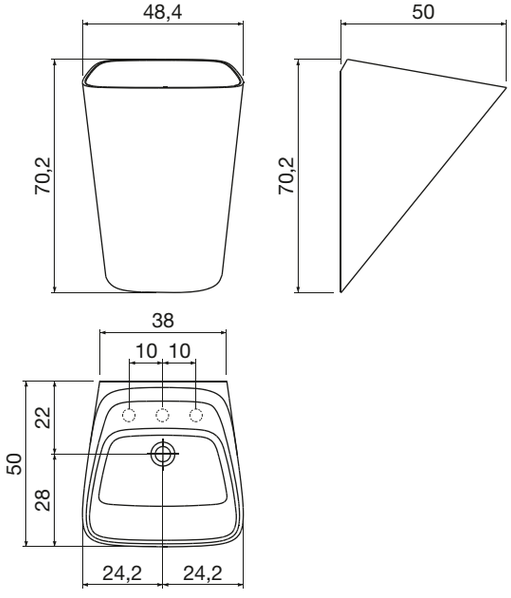

Lavabo da parete in Cristalplant completo di piletta con scarico libero, sifone e tubo flessibile.

Wall hung Cristaplant sink complete with open plug, siphon and flexible hose.

TRATTO

art. TRATTO1

p32
p40
p54

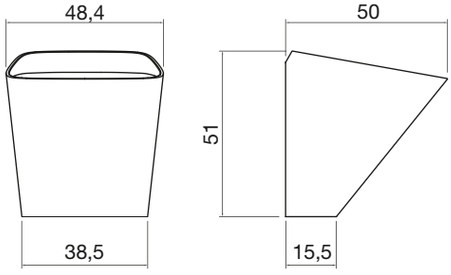

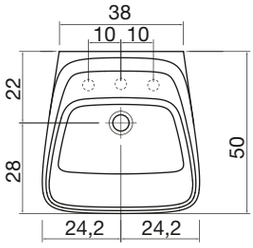

Lavabo soprapiano o da parete in Cristalplant completo di piletta con scarico libero, sifone e tubo flessibile.

Top mount or wall hung Cristaplant sink complete with open plug, siphon and flexible hose.

ALVEO design Carlo Colombo

art. ALVEO1

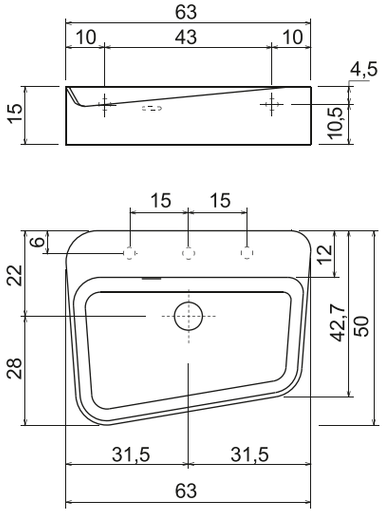

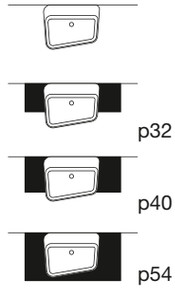

Lavabo rettangolare soprapiano o da parete in Cristalplant.

Rectangular top mount or wall mount Cristalplant sink.

WASHI design Carlo Colombo

art. WASHI2

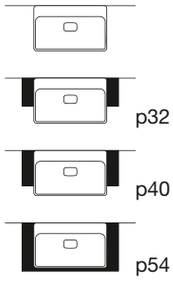

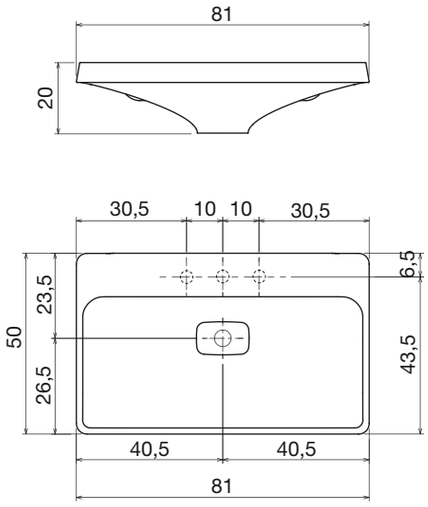

Lavabo rettangolare soprapiano o da parete in Cristalplant completo di piletta con scarico libero e raccordo per sifone.

Rectangular suspended or top mount Cristalplant sink complete with drain pipe fitting and plug.

ABOL design Gabriele e Oscar Buratti

art. ABOL54 **art. ABOL70**

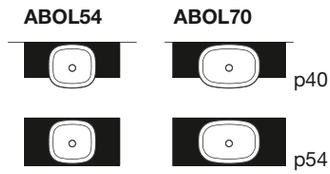

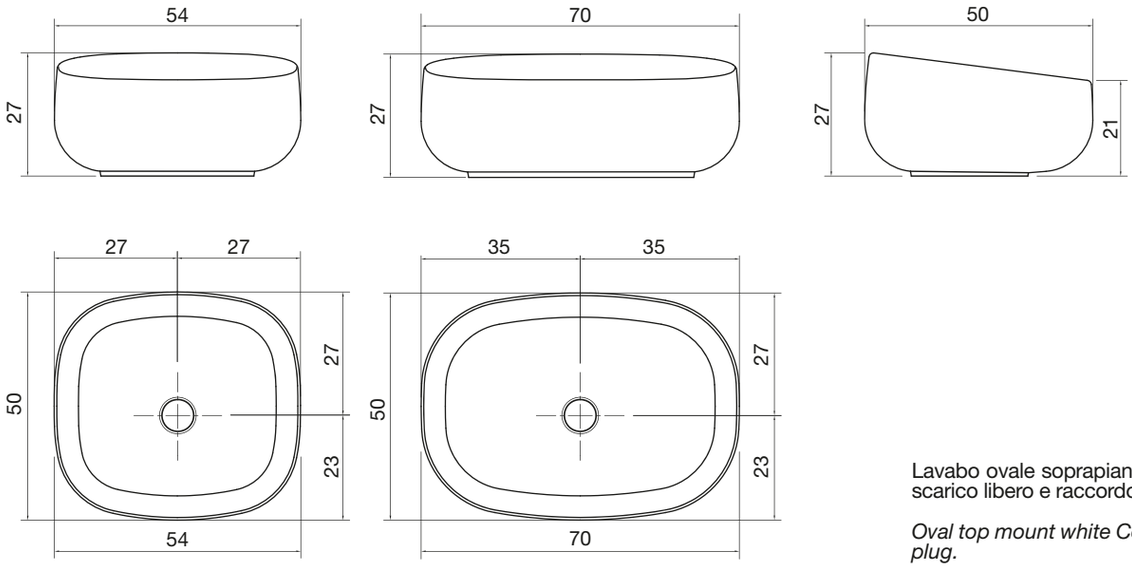

Lavabo ovale soprapiano in ceramica completo di piletta con scarico libero e raccordo per sifone.

Oval top mount white Ceramic sink with drain pipe fitting and plug.

ABOL

art. ABOL170

p40

p54

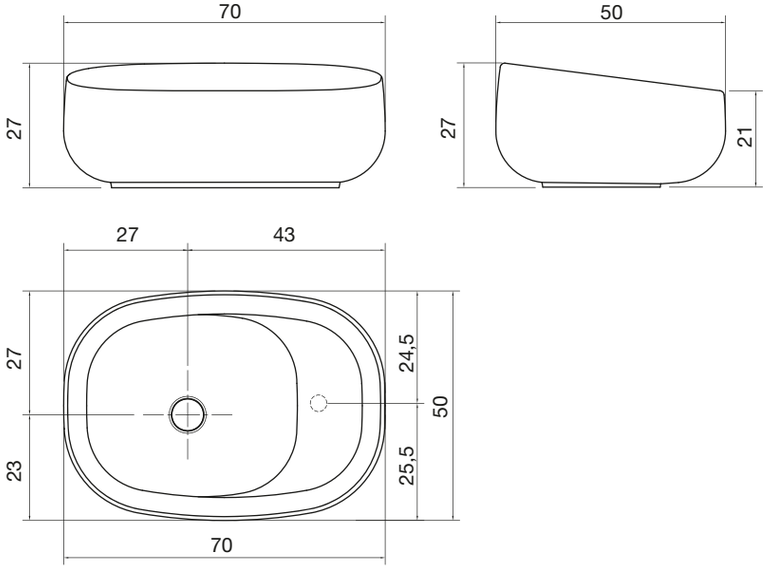

Lavabo ovale soprapiano in ceramica con ripianetto interno completo di piletta con scarico libero e raccordo per sifone.

Oval top mount white Ceramic sink with internal shelf, drain pipe fitting and plug.

LAICO design Prospero Rasulo

art. LAICO

p54

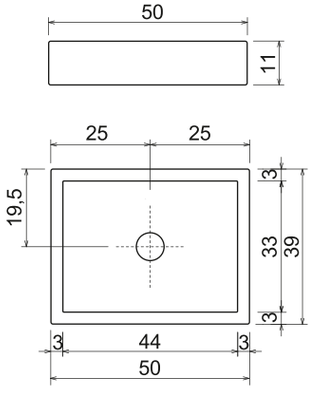

Lavabo rettangolare soprapiano o sottopiano in ceramica bianca, completo di piletta con scarico libero e raccordo per sifone.

Rectangular top or undermount white ceramic sink complete with drain pipe fitting and plug.

LAICO

art. LAICO

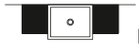
p32

p40

p54

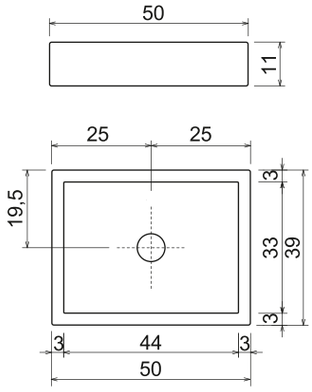

Lavabo rettangolare soprapiano o sottopiano in ceramica bianca, completo di piletta con scarico libero e raccordo per sifone.

Rectangular top or undermount white ceramic sink complete with drain pipe fitting and plug.

ALBUM design Prospero Rasulo

art. ALBUM

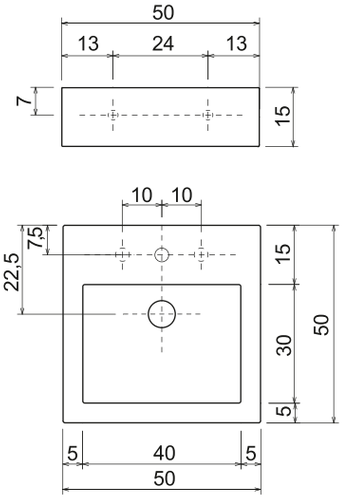

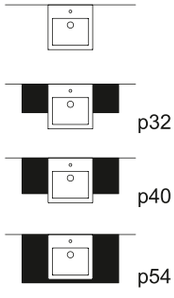

Lavabo quadro soprapiano o da parete in ceramica bianca con monoforo centrale.

Square top or wall mount sink in white ceramic with single center tap hole.

FIUME design Prospero Rasulo

art. FIUME

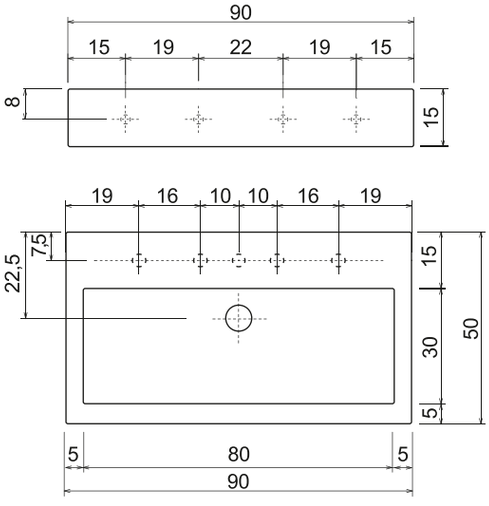

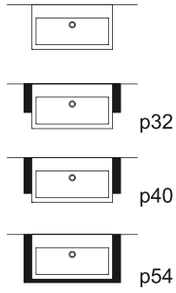

Lavabo rettangolare soprapiano o da parete in ceramica bianca.

Rectangular top or wall mount sink in white ceramic.

OVO design Prospero Rasulo

art. OVO

p32
p40
p54

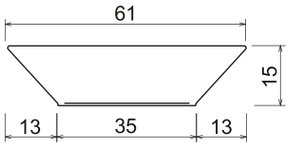

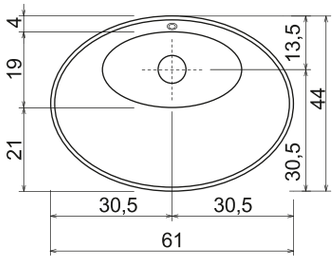

Lavabo ovale soprapiano in ceramica bianca.

Oval top mount sink in white ceramic.

PILA design Carlo Colombo

art. PILA

p54

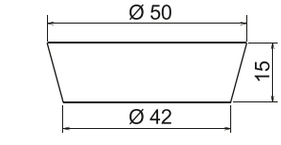

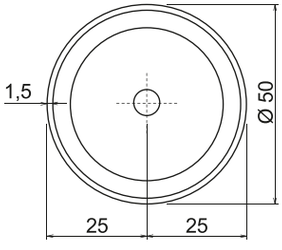

Lavabo tondo soprapiano in ceramica bianca completo di piletta con scarico libero e raccordo per sifone.

Round top mount white ceramic sink, complete with drain pipe fitting and plug.

PILA

art. PILA11

p54

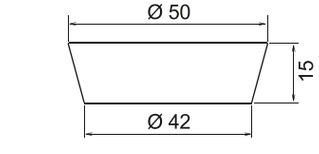

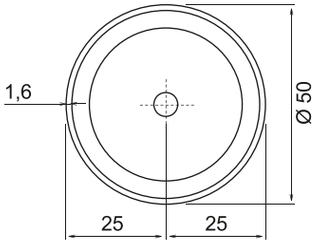

Pietra Luna / Pietra Vesuvio / Nero Makao

Lavabo tondo soprapiano in pietra completo di piletta con scarico libero e raccordo per sifone.

Round top mount stone sink complete with drain pipe fitting and plug.

Pietra Vesuvio

Nero Makao

BULL design Carlo Colombo

art. BULL

p54

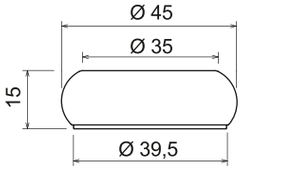

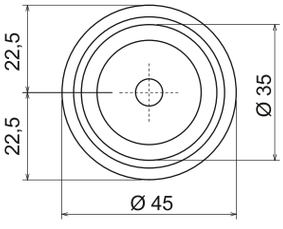

Pietra Sinai

Lavabo tondo soprapiano in pietra, completo di piletta con scarico libero e raccordo per sifone.

Round top mount stone sink complete with drain and drain pipe fitting.

VIII/VII secolo A.C. / XXI secolo D.C.

Una storia millenaria in una forma senza tempo,
i lavabi in alabastro di Volterra di antoniolupi.

A millenary history in a timeless shape, the Volterra alabaster antoniolupi sinks.

PILA

art. PILA12

p54

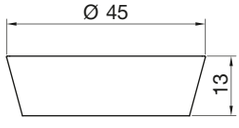

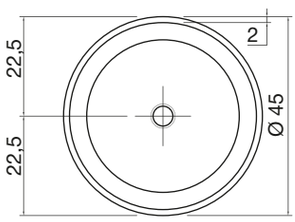

Lavabo tondo soprapiano in alabastro, completo di piletta con scarico libero e raccordo per sifone.

Round top mount alabaster sink, complete with drain pipe fitting and plug.

PIATTO design AL Studio

art. PIATTO

p32

p40

p54

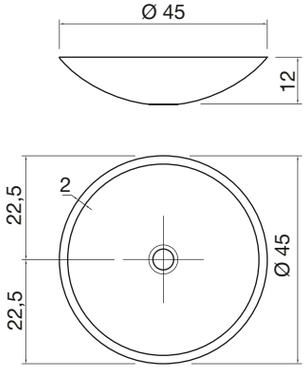

Lavabo tondo soprapiano in alabastro, completo di piletta con scarico libero e raccordo per sifone.

Round top mount alabaster sink, complete with drain pipe fitting and plug.

BLOKKO design Carlo Colombo

art. BLOKKO

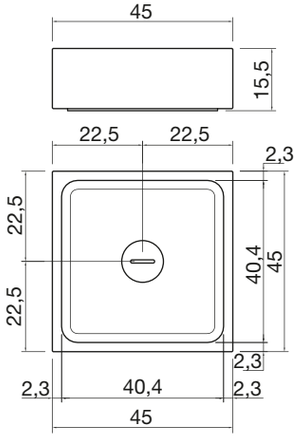

art. NA8045

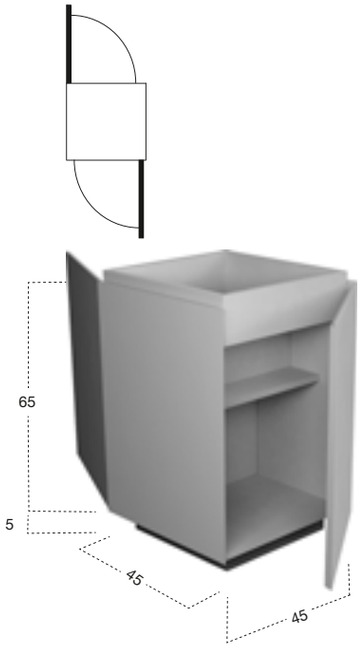

p54

art.
BLOKKO

Lavabo quadro soprapiano in marmo di Carrara, completo di piletta con scarico libero, sifone e tubo flessibile.

Square top mount Carrara marble sink, complete with drain pipe fitting and plug, siphon and flexible hose.

art.
NA8045

Centro stanza con 2 ante, 1 posteriore e 1 anteriore dx o sx e 1 ripiano interno in legno, completo di zoccolo nero goffrato, abbinabile solo con lavabo Art. BLOKKO.

Freestanding with 2 doors, front and back right or left and one internal shelf, complete with plinth lacquered embossed black to be combined with sink Art. BLOKKO.

SLOT design Nevio Tellatin

SLOT

art. SLOT21

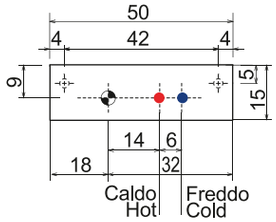

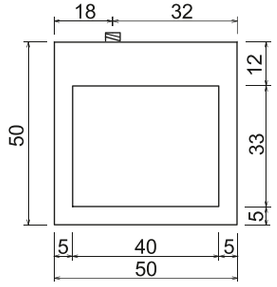

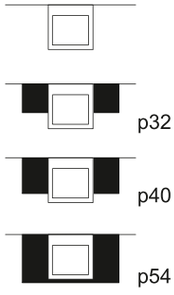

Lavabo quadro soprapiano o da parete in Corian, con sifone incorporato.

Square top or wall mount Corian sink, with incorporated siphon.

SLOT

art. SLOT22

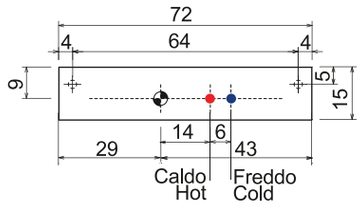

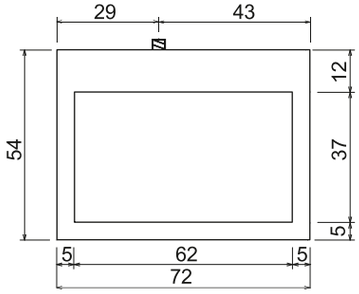

art. SLOT23

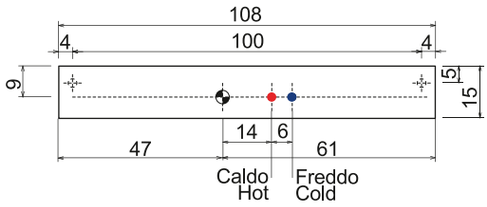

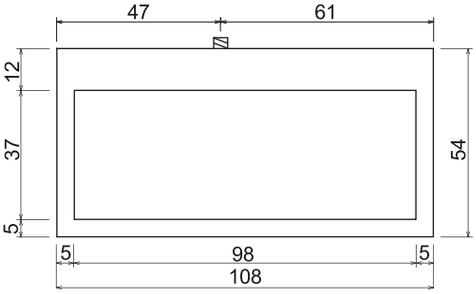

SLOT22 **SLOT23**

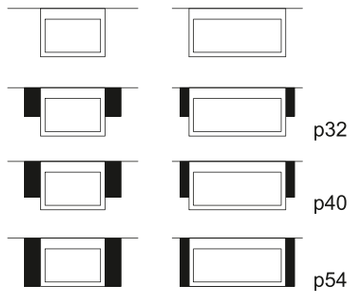

Lavabo rettangolare soprapiano o da parete in Corian, con sifone incorporato.

Rectangular top or wall mount Corian sink, with incorporated siphon.

FRAME design Gabriele Rosa

Modello e design registrati, brevetto depositato
Registered model and design, patent pending

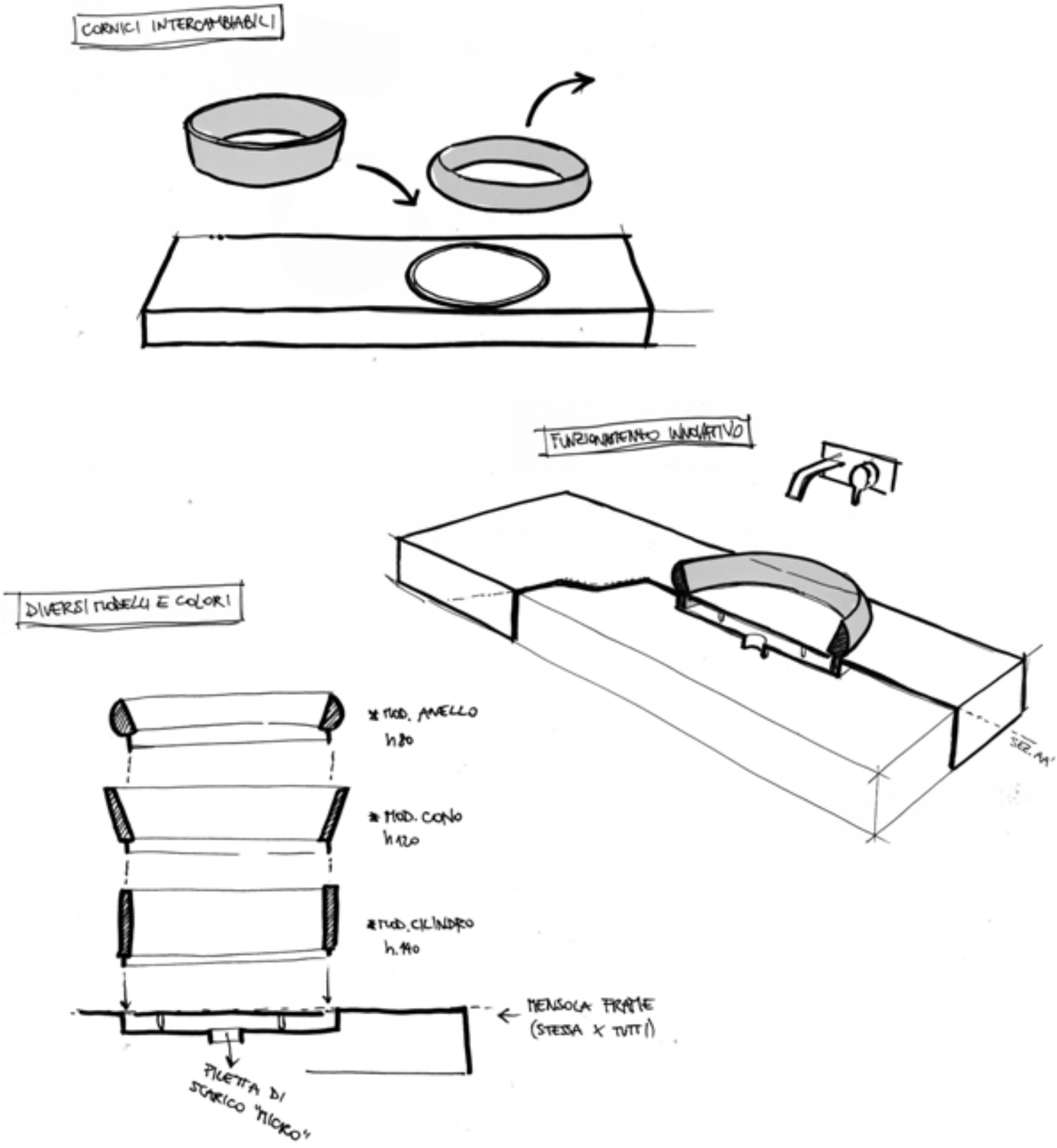

FRAME

art. FRAMEXL

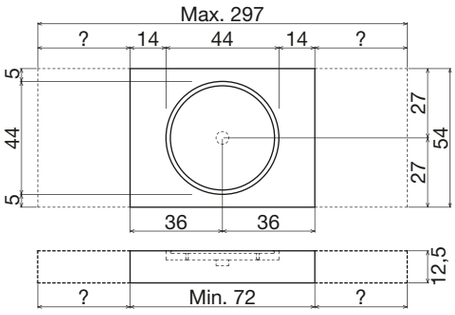

P	L	art.
54	da 72 cm a 297 cm *from 72 cm to 297 cm*	**FRAMEXL**
54	da 126 cm a 297 cm *from 126 cm to 297 cm*	**FRAMEAD**
54	da 126 cm a 297 cm *from 126 cm to 297 cm*	**FRAMEBD**

Top da parete in Corian spess. 125 mm, completo di piletta con scarico libero e raccordo per sifone, predisposto ed abbinabile solo con cornici intercambiabili, Art. CONO, Art. CILINDRO e Art. ANELLO.

Suspended top in Corian 125 mm thick complete with drain pipe fitting and plug which can be combined and prepared only for frame Art. CONO, Art. CILINDRO e Art. ANELLO.

art. FRAMEAD

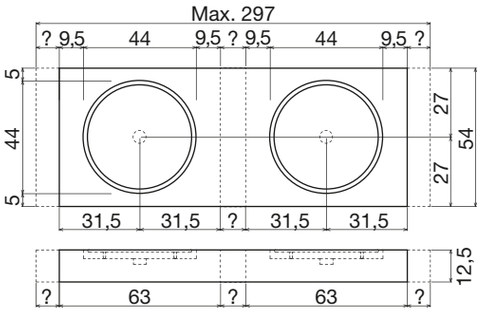

art. FRAMEBD

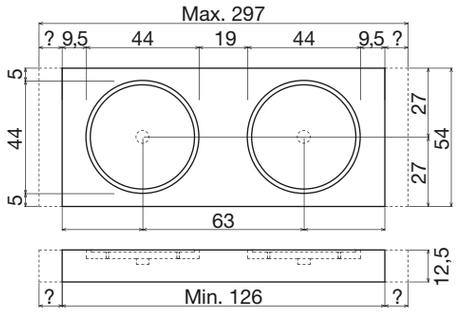

FRAME

Ø	H	art.
48	8	**ANELLO**

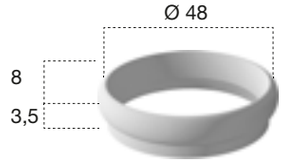

Ø	H	art.
50	12	**CONO**

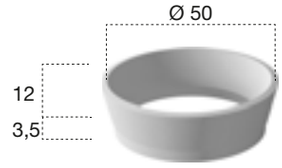

Ø	H	art.
45	14	**CILINDRO**

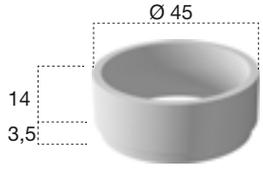

FRAME

art. FRAME72

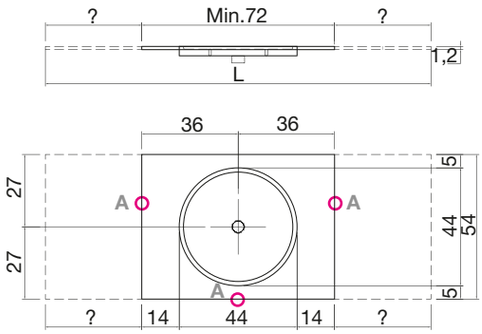

Per collezione / *For collection* **MATERIA**

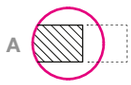

P	L	art.
54	da 72 cm a 297 cm *from 72 cm to 297 cm*	**FRAME72**

Per collezione / *For collection* **LUNARIA**

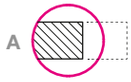

P	L	art.
54	da 72 cm a 216 cm *from 72 cm to 216 cm*	**FRAME72**

Per collezione / *For collection* **MOST**

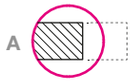

P	L	art.
54	da 72 cm a 180 cm *from 72 cm to 180 cm*	**FRAME72**

Ø	H	art.
48	8	**ANELLO**

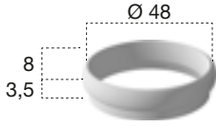

Ø	H	art.
50	12	**CONO**

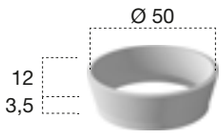

Ø	H	art.
45	14	**CILINDRO**

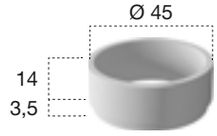

Top in Corian spess. 12 mm, completo di piletta con scarico libero e raccordo per sifone, predisposto ed abbinabile solo con cornici intercambiabili Art. CONO, Art. CILINDRO, Art. ANELLO.

Corian top 12 mm thick complete with drain pipe fitting and plug only to be combined with Art. CONO, Art. CILINDRO and Art. ANELLO.

MYSLOT design Nevio Tellatin

art. MYSLOT40 / MYSLOT140 / MYSLOT240

Per collezione / *For collection* **LUNARIA**

		P	L	**art.**
A	12 mm	40	da 90 cm a 216 cm *from 90 cm to 216 cm*	**MYSLOT40**

Per collezione / *For collection* **PANTA REI**

		P	L	**art.**
B	12 mm	40	da 90 cm a 216 cm *from 90 cm to 216 cm*	**MYSLOT140**

Per collezione / *For collection* **PLANETA**

		P	L	**art.**
C	12 mm	40	da 90 cm a 216 cm *from 90 cm to 216 cm*	**MYSLOT240**

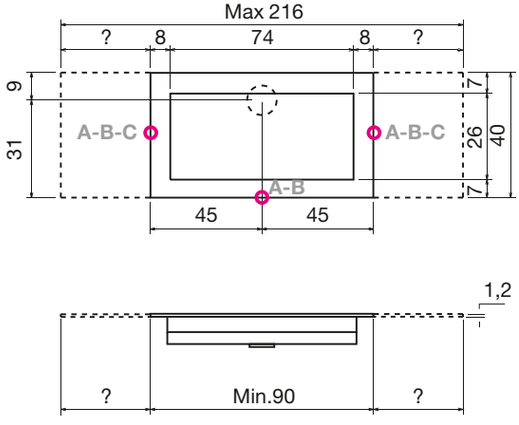

Top con lavabo integrato soprapiano in Corian spessore 12 mm, con sistema di scarico predisposto per sifone.
N.B. solo per porta lavabi H 37,5 e H 50 cm. Nei porta lavabi H 37,5 è possibile inserire solo sifone art. MICRO.
Solo per rubinetteria a parete.

Top with integrated sink completely in Corian 12 mm thick, with drain prepared for siphon.
***P.S.** only for sink units cm 37,5 and 50 H. In sink units cm 37,5 H it is only possible to use siphon art. MICRO.*
Only for wall mount tap.

MYSLOT

art. MYSLOT72 / MYSLOT172 / MYSLOT272

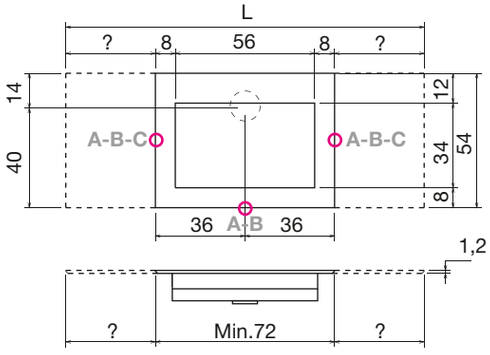

art. MYSLOT90 / MYSLOT190 / MYSLOT290

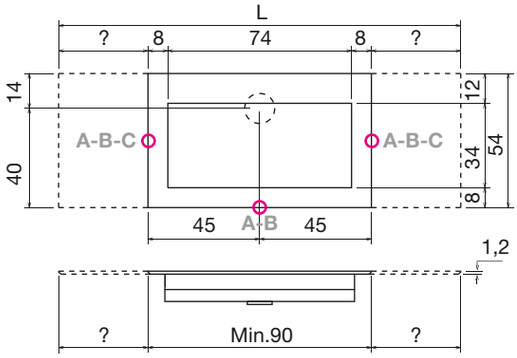

Per collezione / *For collection* **LUNARIA** (max. 216 cm)
MATERIA (max. 297 cm)

		P	L	art.
A	12 mm	54	da 72 cm a 297 cm *from 72 cm to 297 cm*	**MYSLOT72**
		54	da 90 cm a 297 cm *from 90 cm to 297 cm*	**MYSLOT90**

Per collezione / *For collection* **PANTA REI**

		P	L	art.
B	12 mm	54	da 72 cm a 216 cm *from 72 cm to 216 cm*	**MYSLOT172**
		54	da 90 cm a 216 cm *from 90 cm to 216 cm*	**MYSLOT190**

Per collezione / *For collection* **PLANETA**

		P	L	art.
C	12 mm	54	da 72 cm a 216 cm *from 72 cm to 216 cm*	**MYSLOT272**
		54	da 90 cm a 216 cm *from 90 cm to 216 cm*	**MYSLOT290**

Top con lavabo integrato soprapiano in Corian spessore 12 mm, con sistema di scarico predisposto per sifone.
N.B. solo per porta lavabi H 37,5 e H 50 cm. Nei porta lavabi H 37,5 è possibile inserire solo sifone art. MICRO.

Top with integrated sink completely in Corian 12 mm thick, with drain prepared for siphon.
***P.S.** only for sink units cm 37,5 and 50 H. In sink units cm 37,5 H it is only possible to use siphon art. MICRO.*

MYSLOT

art. MYSLOT144A / MYSLOT1144A / MYSLOT2144A

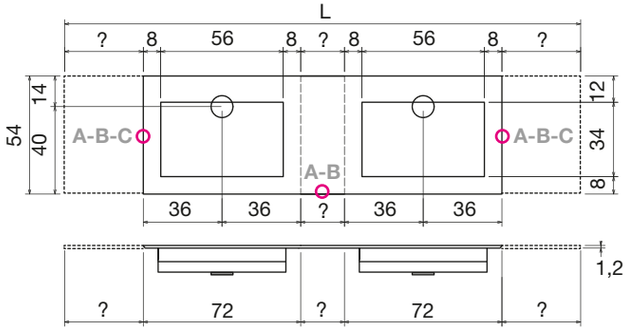

art. MYSLOT144B / MYSLOT1144B / MYSLOT2144B

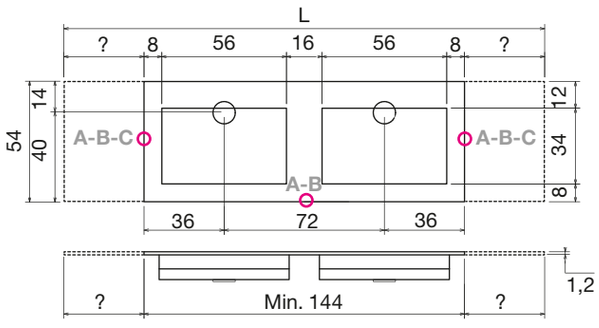

Per collezione / *For collection* **LUNARIA** (max. 216 cm)
MATERIA (max. 297 cm)

		P	L	art.
A	12 mm	54	da 144 cm a 297 cm *from 144 cm to 297 cm*	**MYSLOT144A / MYSLOT144B**

Per collezione / *For collection* **PANTA REI**

		P	L	art.
B	12 mm	54	da 144 cm a 216 cm *from 144 cm to 216 cm*	**MYSLOT1144A / MYSLOT1144B**

Per collezione / *For collection* **PLANETA**

		P	L	art.
C	12 mm	54	da 144 cm a 216 cm *from 144 cm to 216 cm*	**MYSLOT2144A / MYSLOT2144B**

Top con doppio lavabo integrato soprapiano in Corian spessore 12 mm, con sistema di scarico predisposto per sifone.
N.B. solo per porta lavabi H 37,5 e H 50 cm. Nei porta lavabi H 37,5 è possibile inserire solo sifone art. MICRO.

Top with double integrated sink completely in Corian 12 mm thick, with drain prepared for siphon.
***P.S.** only for sink units cm 37,5 and 50 H. In sink units cm 37,5 H it is only possible to use siphon art. MICRO.*

MYSLOT

art. MYSLOTXL

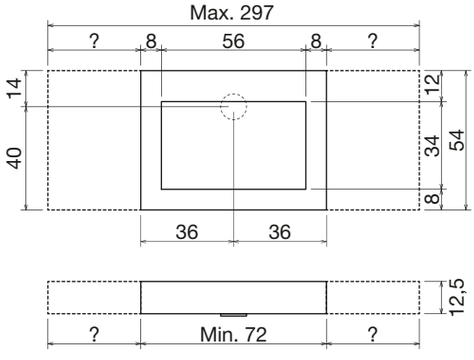

art. MYSLOTXL2

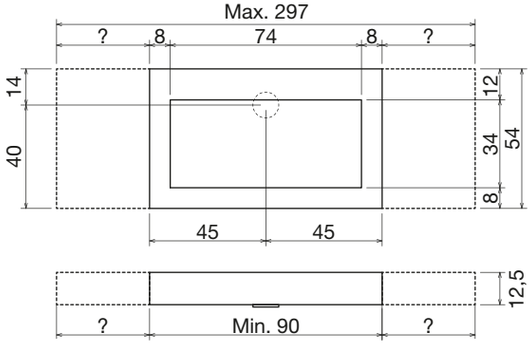

P	L	art.
54	da 72 cm a 297 cm *from 72 cm to 297 cm*	**MYSLOTXL**
54	da 90 cm a 297 cm *from 90 cm to 297 cm*	**MYSLOTXL2**

Top con lavabo integrato soprapiano o da parete in Corian, spess. 125 mm con sistema di scarico predisposto per sifone.

Top with integrated sink completely in Corian 125 mm thick with drain prepared for siphon that can be wall mounted or used on furniture.

MYSLOT

art. MYSLOTAD

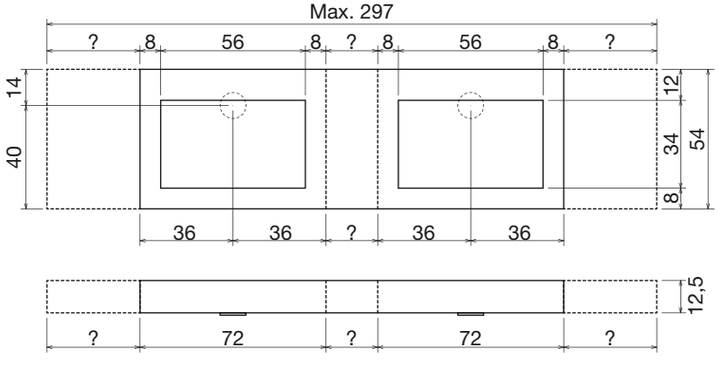

art. MYSLOTBD

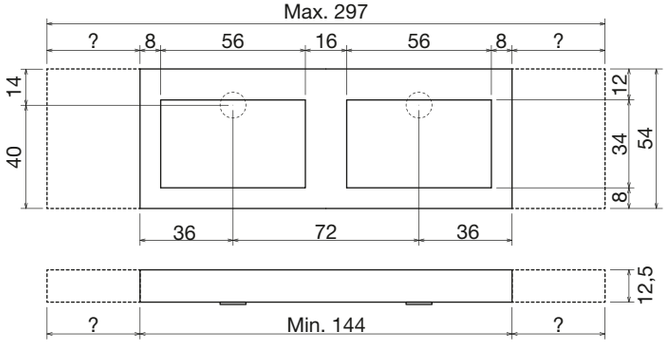

P	L	art.
54	da 144 cm a 297 cm *from 144 cm to 297 cm*	**MYSLOTAD**
54	da 144 cm a 297 cm *from 144 cm to 297 cm*	**MYSLOTBD**

Top con doppio lavabo integrato soprapiano o da parete in Corian, spess. 125 mm con sistema di scarico predisposto per sifone.

Top with double integrated sinks completely in Corian 125 mm thick with drain prepared for siphon that can be wall mounted or used on furniture.

SLOT design Nevio Tellatin

art. SLOTXL

P	L
54	da 72 cm a 297 cm *from 72 cm to 297 cm*

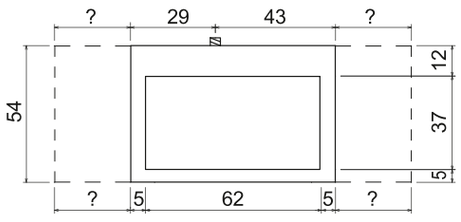

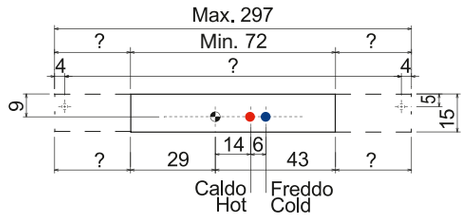

Top con lavabo integrato soprapiano o da parete in Corian spess. 150 mm, con sifone incorporato.

Top with integrated sink completely in Corian 150 mm thick and incorporated trap which may be wall mounted or used on furniture.

SLOT

art. SLOTAD

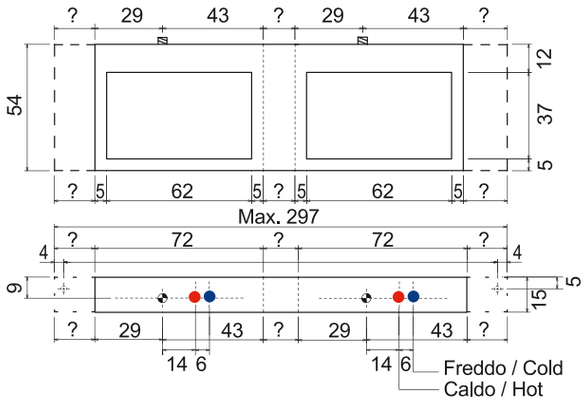

art. SLOTBD

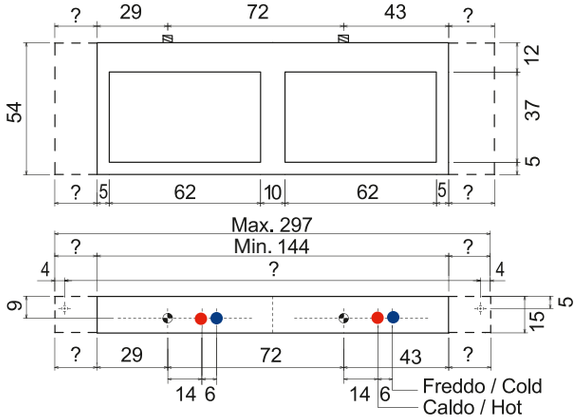

P	L	art.
54	da 144 cm a 297 cm *from 144 cm to 297 cm*	**SLOTAD**
54	da 144 cm a 297 cm *from 144 cm to 297 cm*	**SLOTBD**

Top con doppio lavabo integrato soprapiano o da parete in Corian spess. 150 mm, con sifone incorporato.

Top with double integrated sink completely in Corian 150 mm thick and incorporated trap which may be wall mounted or used on furniture.

SEGNO design Nevio Tellatin

art. SEGNO72 / SEGNO172 / SEGNO272

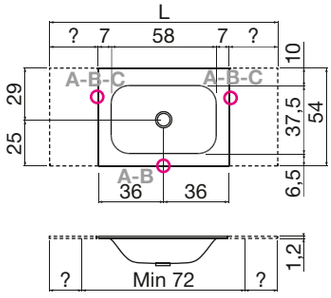

art. SEGNO90 / SEGNO190 / SEGNO290

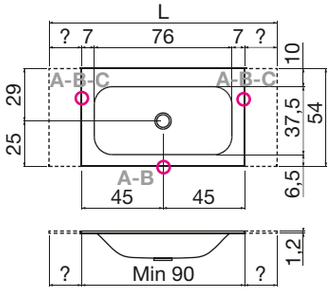

Per collezione / *For collection* **LUNARIA** (max. 216 cm)
MATERIA (max. 297 cm)

		P	L	art.
A	12 mm	54	da 72 cm a 297 cm *from 72 cm to 297 cm*	**SEGNO72**
		54	da 90 cm a 297 cm *from 90 cm to 297 cm*	**SEGNO90**

Per collezione / *For collection* **PANTA REI**

		P	L	art.
B	12 mm	54	da 72 cm a 216 cm *from 72 cm to 216 cm*	**SEGNO172**
		54	da 90 cm a 216 cm *from 90 cm to 216 cm*	**SEGNO190**

Per collezione / *For collection* **PLANETA**

		P	L	art.
C	12 mm	54	da 72 cm a 216 cm *from 72 cm to 216 cm*	**SEGNO272**
		54	da 90 cm a 216 cm *from 90 cm to 216 cm*	**SEGNO290**

Top con lavabo integrato soprapiano in Corian spessore 12 mm, completo di piletta con scarico libero e raccordo per sifone.
N.B. solo per porta lavabi H 37,5 e H 50 cm. Nei porta lavabi H 37,5 è possibile inserire solo sifone art. MICRO.

Top with integrated sink completely in Corian 12 mm thick, with drain pipe fitting and plug.
***P.S.** only for sink units cm 37,5 and 50 H. In sink units cm 37,5 H it is only possible to use siphon art. MICRO.*

SEGNO

art. SEGNO144A / SEGNO1144A / SEGNO2144A

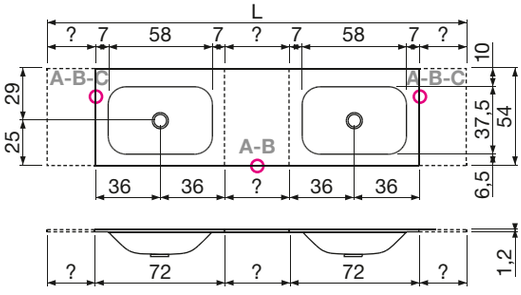

art. SEGNO144B / SEGNO1144B / SEGNO2144B

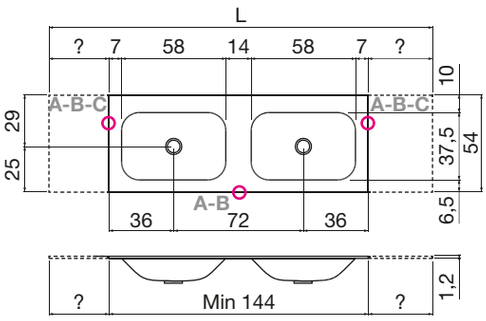

Per collezione / *For collection* **LUNARIA** (max. 216 cm)
MATERIA (max. 297 cm)

		P	L	art.
A	12 mm	54	da 144 cm a 297 cm *from 144 cm to 297 cm*	**SEGNO144A / SEGNO144B**

Per collezione / *For collection* **PANTA REI**

		P	L	art.
B	12 mm	54	da 144 cm a 216 cm *from 144 cm to 216 cm*	**SEGNO1144A / SEGNO1144B**

Per collezione / *For collection* **PLANETA**

		P	L	art.
C	12 mm	54	da 144 cm a 216 cm *from 144 cm to 216 cm*	**SEGNO2144A / SEGNO2144B**

Top con doppio lavabo integrato soprapiano in Corian spessore 12 mm, completo di piletta con scarico libero e raccordo per sifone.
N.B. solo per porta lavabi H 37,5 e H 50 cm. Nei porta lavabi H 37,5 è possibile inserire solo sifone art. MICRO.

Top with double integrated sink completely in Corian 12 mm thick, with drain pipe fitting and plug.
***P.S.** only for sink units cm 37,5 and 50 H. In sink units cm 37,5 H it is only possible to use siphon art. MICRO.*

SEGNO

art. SEGNO180A / SEGNO1180A / SEGNO2180A

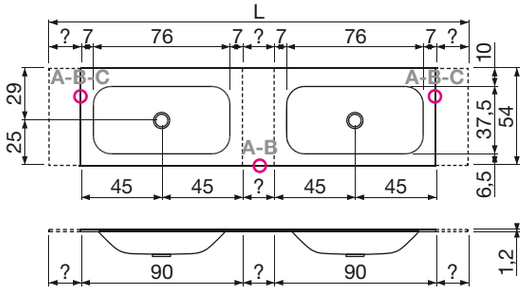

art. SEGNO180B / SEGNO1180B / SEGNO2180B

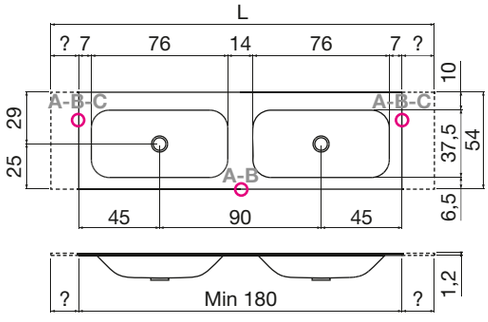

Per collezione / *For collection* **LUNARIA** (max. 216 cm)
MATERIA (max. 297 cm)

		P	L	art.
A	12 mm	54	da 180 cm a 297 cm *from 180 cm to 297 cm*	**SEGNO180A / SEGNO180B**

Per collezione / *For collection* **PANTA REI**

		P	L	art.
B	12 mm	54	da 180 cm a 216 cm *from 180 cm to 216 cm*	**SEGNO1180A / SEGNO1180B**

Per collezione / *For collection* **PLANETA**

		P	L	art.
C	12 mm	54	da 180 cm a 216 cm *from 180 cm to 216 cm*	**SEGNO2180A / SEGNO2180B**

Top con doppio lavabo integrato soprapiano in Corian spessore 12 mm, completo di piletta con scarico libero e raccordo per sifone.
N.B. solo per porta lavabi H 37,5 e H 50 cm. Nei porta lavabi H 37,5 è possibile inserire solo sifone art. MICRO.

Top with double integrated sink completely in Corian 12 mm thick, with drain pipe fitting and plug.
***P.S.** only for sink units cm 37,5 and 50 H. In sink units cm 37,5 H it is only possible to use siphon art. MICRO.*

SEGNO

art. SEGNOXL

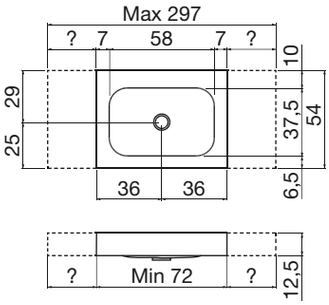

art. SEGNOXL2

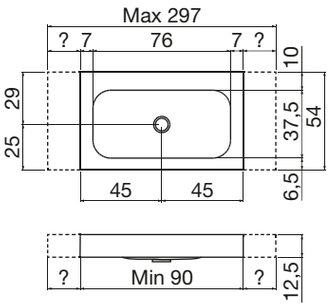

P	L	art.
54	da 72 cm a 297 cm *from 72 cm to 297 cm*	**SEGNOXL**
54	da 90 cm a 297 cm *from 90 cm to 297 cm*	**SEGNOXL2**

Top con lavabo integrato soprapiano o da parete in Corian spessore 125 mm, completo di piletta con scarico libero e raccordo per sifone.

Top with integrated sink completely in Corian 125 mm thick complete with drain pipe fitting and plug which may be wall mounted or used on furniture.

SEGNO

art. SEGNOAD

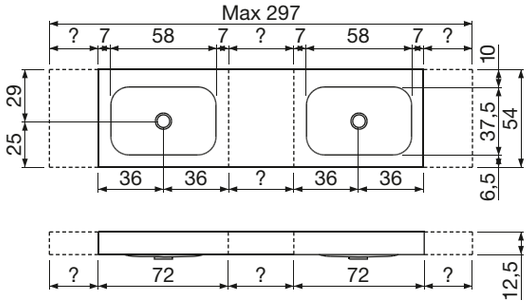

art. SEGNOBD

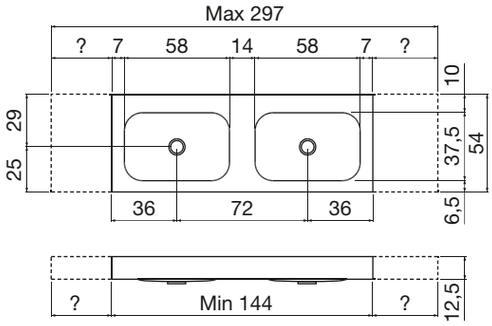

P	L	art.
54	da 144 cm a 297 cm *from 144 cm to 297 cm*	**SEGNOAD**
54	da 144 cm a 297 cm *from 144 cm to 297 cm*	**SEGNOBD**

Top con doppio lavabo integrato soprapiano o da parete in Corian spessore 125 mm, completo di piletta con scarico libero e raccordo per sifone.

Top with double integrated sink completely in Corian 125 mm thick complete with drain pipe fitting and plug which may be wall mounted or used on furniture.

ARCO design Nevio Tellatin

art. ARCO72 / ARCO172 / ARCO272

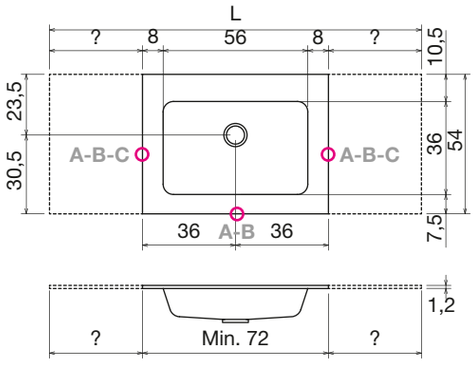

art. ARCO90 / ARCO190 / ARCO290

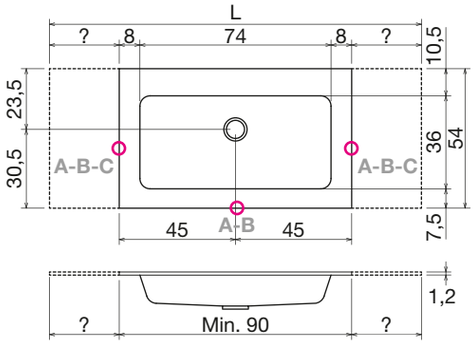

Per collezione / *For collection* **LUNARIA** (max. 216 cm)
MATERIA (max. 297 cm)

		P	L	art.
A	12 mm	54	da 72 cm a 297 cm *from 72 cm to 297 cm*	**ARCO72**
			da 90 cm a 297 cm *from 90 cm to 297 cm*	**ARCO90**

Per collezione / *For collection* **PANTA REI**

		P	L	art.
B	12 mm	54	da 72 cm a 216 cm *from 72 cm to 216 cm*	**ARCO172**
			da 90 cm a 216 cm *from 90 cm to 216 cm*	**ARCO190**

Per collezione / *For collection* **PLANETA**

		P	L	art.
C	12 mm	54	da 72 cm a 216 cm *from 72 cm to 216 cm*	**ARCO272**
			da 90 cm a 216 cm *from 90 cm to 216 cm*	**ARCO290**

Top con lavabo integrato soprapiano in Corian, spess. 12 mm completo di piletta con scarico libero e raccordo per sifone.
N.B. solo per porta lavabi H 37,5 e H 50 cm. Nei porta lavabi H 37,5 è possibile inserire solo sifone art. MICRO.

Top with integrated sink completely in Corian 12 mm thick, complete with drain pipe fitting and plug.
P.S. *only for sink units cm 37,5 H and 50 H. In sink units cm 37,5 H it is only possible to use siphon art. MICRO.*

ARCO

art. ARCOXL

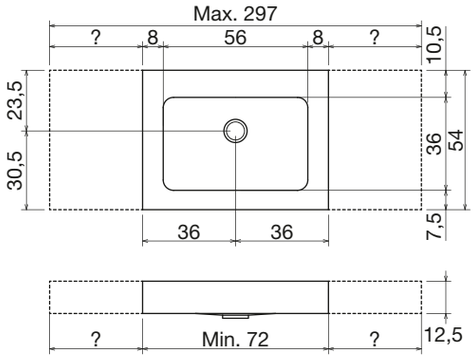

art. ARCOXL2

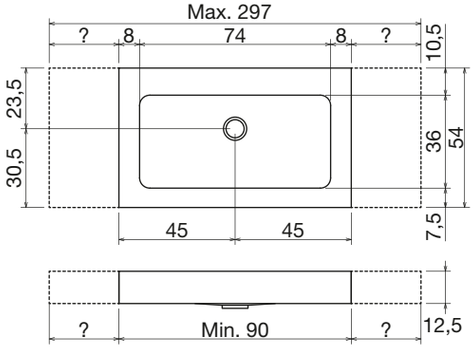

P	L	art.
54	da 72 cm a 297 cm *from 72 cm to 297 cm*	**ARCOXL**
54	da 90 cm a 297 cm *from 90 cm to 297 cm*	**ARCOXL2**

Top con lavabo integrato soprapiano o da parete in Corian, spess. 125 mm completo di piletta con scarico libero e raccordo per sifone.

Top with integrated sink completely in Corian 125 mm thick, complete with drain pipe fitting and plug which may be wall mounted or used on furniture.

ARCO

art. ARCOAD

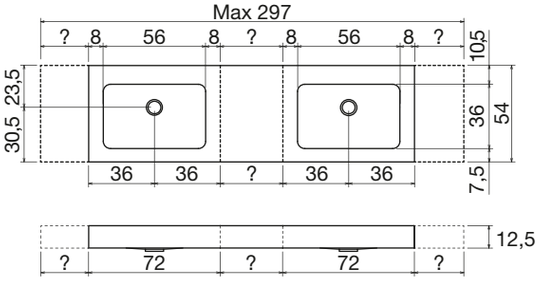

P	L	art.
54	da 144 cm a 297 cm *from 144 cm to 297 cm*	**ARCOAD**
54	da 144 cm a 297 cm *from 144 cm to 297 cm*	**ARCOBD**

art. ARCOBD

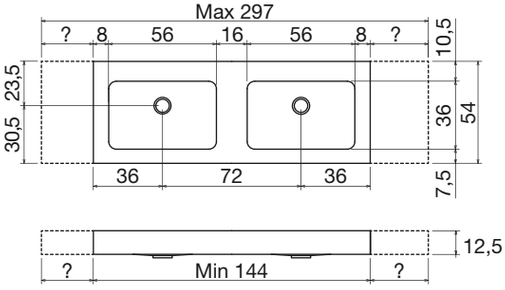

Top con doppio lavabo integrato soprapiano o da parete in Corian spessore 125 mm, completo di piletta con scarico libero e raccordo per sifone.

Top with double integrated sink completely in Corian 125 mm thick complete with drain pipe fitting and plug which may be wall mounted or used on furniture.

ARCO

art. ARCO144A / ARCO1144A/ ARCO2144A

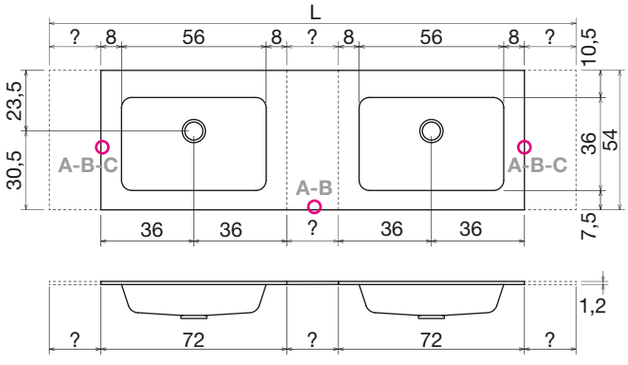

art. ARCO144B / ARCO1144B/ ARCO2144B

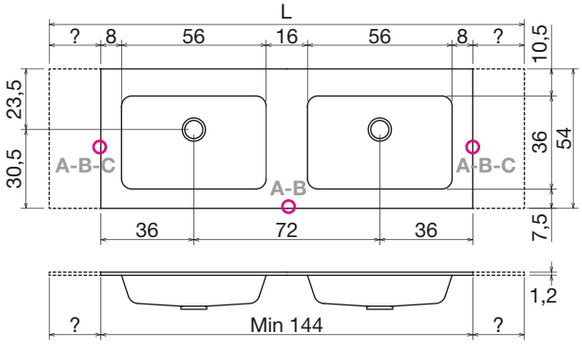

Per collezione / *For collection* **LUNARIA** (max. 216 cm)
MATERIA (max. 297 cm)

		P	L	art.
A	12 mm	54	da 144 cm a 297 cm *from 144 cm to 297 cm*	**ARCO144A / ARCO144B**

Per collezione / *For collection* **PANTA REI**

		P	L	art.
B	12 mm	54	da 144 cm a 216 cm *from 144 cm to 216 cm*	**ARCO1144A / ARCO1144B**

Per collezione / *For collection* **PLANETA**

		P	L	art.
C	12 mm	54	da 144 cm a 216 cm *from 144 cm to 216 cm*	**ARCO2144A / ARCO2144B**

Top con doppio lavabo integrato soprapiano in Corian, spess. 12 mm completo di piletta con scarico libero e raccordo per sifone.
N.B. solo per porta lavabi H 37,5 e H 50 cm. Nei porta lavabi H 37,5 è possibile inserire solo sifone art. MICRO.

Top with double integrated sink completely in Corian 12 mm thick, complete with drain pipe fitting and plug.
***P.S.** only for sink units cm 37,5 H and 50 H. In sink units cm 37,5 H it is only possible to use siphon art. MICRO.*

FEET design Nevio Tellatin

art. FEET90 / FEET190 / FEET290

Per collezione / *For collection* **LUNARIA** (max. 216 cm)
MATERIA (max. 297 cm)

		P	L	art.
A	12 mm	54	da 90 cm a 297 cm *from 90 cm to 297 cm*	**FEET90**

Per collezione / *For collection* **PANTA REI**

		P	L	art.
B	12 mm	54	da 90 cm a 216 cm *from 90 cm to 216 cm*	**FEET190**

Per collezione / *For collection* **PLANETA**

		P	L	art.
C	12 mm	54	da 90 cm a 216 cm *from 90 cm to 216 cm*	**FEET290**

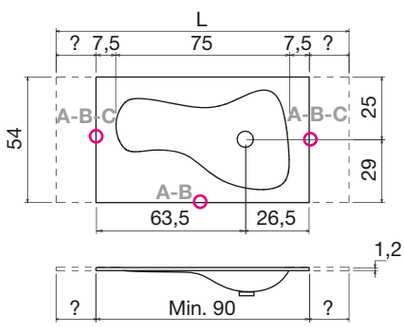

Top con lavabo integrato soprapiano in Corian spessore 12 mm completo di piletta con scarico libero e raccordo per sifone.
N.B. solo per porta lavabi H 37,5 e H 50 cm. Nei porta lavabi H 37,5 è possibile inserire solo sifone art. MICRO.

Top with integrated sink completely in Corian 12 mm thick, complete with drain pipe fitting and plug.
***P.S.** only for sink units cm 37,5 and 50 H. In sink units cm 37,5 H it is only possible to use siphon art. MICRO.*

FEET

art. FEETXL

P	L
54	da 90 cm a 297 cm *from 90 cm to 297 cm*

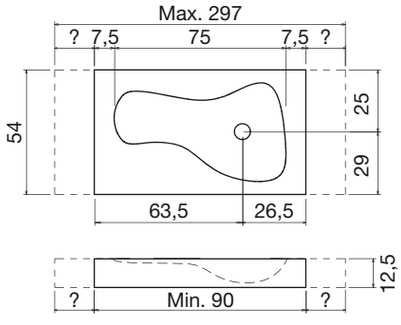

Top con lavabo integrato soprapiano o da parete in Corian spessore 125 mm, completo di piletta con scarico libero e raccordo per sifone.

Top with integrated sink completely in Corian 125 mm thick complete with drain pipe fitting and plug.

SASSO design Nevio Tellatin

art. SASSO72 / SASSO172 / SASSO272

Per collezione / *For collection* **LUNARIA** (max. 216 cm)
MATERIA (max. 297 cm)

		P	L	art.
A	12 mm	54	da 72 cm a 297 cm *from 72 cm to 297 cm*	**SASSO72**

Per collezione / *For collection* **PANTA REI**

		P	L	art.
B	12 mm	54	da 72 cm a 216 cm *from 72 cm to 216 cm*	**SASSO172**

Per collezione / *For collection* **PLANETA**

		P	L	art.
C	12 mm	54	da 72 cm a 216 cm *from 72 cm to 216 cm*	**SASSO272**

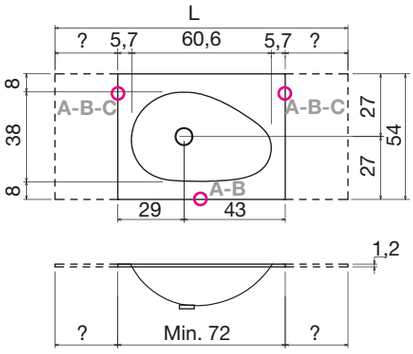

Top con lavabo integrato soprapiano in Corian spessore 12 mm completo di piletta con scarico libero e raccordo per sifone.
N.B. solo per porta lavabi H 37,5 e H 50 cm. Nei porta lavabi H 37,5 è possibile inserire solo sifone art. MICRO.

Top with integrated sink completely in Corian 12 mm thick, complete with drain pipe fitting and plug.
P.S. *only for sink units cm 37,5 and 50 H. In sink units cm 37,5 H it is only possible to use siphon art. MICRO.*

SASSO

art. SASSO144A / SASSO1144A / SASSO2144A

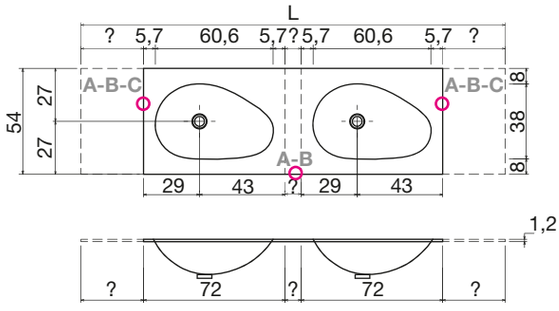

art. SASSO144B / SASSO1144B / SASSO2144B

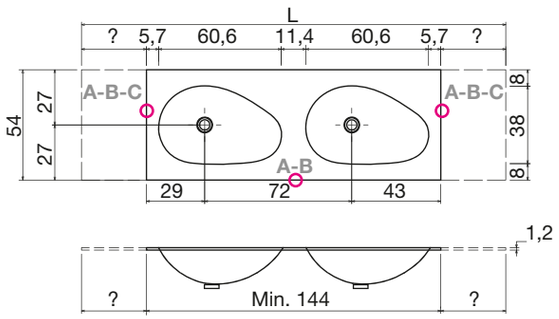

Per collezione / *For collection* **LUNARIA** (max. 216 cm)
MATERIA (max. 297 cm)

		P	L	art.
A	12 mm	54	da 144 cm a 297 cm *from 144 cm to 297 cm*	**SASSO144A / SASSO144B**

Per collezione / *For collection* **PANTA REI**

		P	L	art.
B	12 mm	54	da 144 cm a 216 cm *from 144 cm to 216 cm*	**SASSO1144A / SASSO1144B**

Per collezione / *For collection* **PLANETA**

		P	L	art.
C	12 mm	54	da 144 cm a 216 cm *from 144 cm to 216 cm*	**SASSO2144A / SASSO2144B**

Top con doppio lavabo integrato soprapiano in Corian spessore 12 mm, completo di piletta con scarico libero e raccordo per sifone.
N.B. Solo per porta lavabi H 37,5 e H 50 cm. Nei porta lavabi H 37,5 è possibile inserire solo sifone art. MICRO.

Top with double integrated sink completely in Corian 12 mm thick, with drain pipe fitting and plug.
***P.S.** only for sink units cm 37,5 H and 50 H. In sink units cm 37,5 H it is only possible to use siphon art. MICRO.*

SASSO

art. SASSOXL

P	L
54	da 72 cm a 297 cm *from 72 cm to 297 cm*

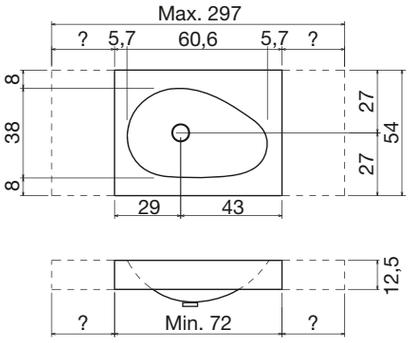

Top con lavabo integrato soprapiano o da parete in Corian spessore 125 mm, completo di piletta con scarico libero e raccordo per sifone.

Top with integrated sink completely in Corian 125 mm thick complete with drain pipe fitting and plug which may be wall mounted or used on furniture.

SASSO

art. SASSOAD

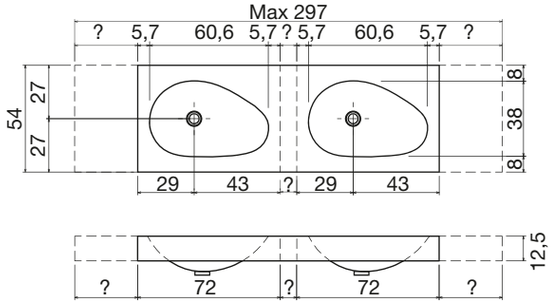

art. SASSOBD

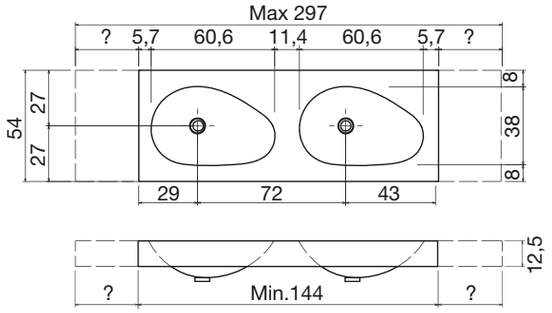

P	L	art.
54	da 144 cm a 297 cm *from 144 cm to 297 cm*	**SASSOAD**
54	da 144 cm a 297 cm *from 144 cm to 297 cm*	**SASSOBD**

Top con doppio lavabo integrato soprapiano o da parete in Corian spessore 125 mm, completo di piletta con scarico libero e raccordo per sifone.

Top with double integrated sink completely in Corian 125 mm thick complete with drain pipe fitting and plug which may be wall mounted or used on furniture.

BACINO design Nevio Tellatin

art. BACINO72 / BACINO172 / BACINO272

Per collezione / *For collection* **LUNARIA** (max. 216 cm)
MATERIA (max. 297 cm)

		P	L	art.
A	12 mm	54	da 72 cm a 297 cm *from 72 cm to 297 cm*	**BACINO72**

Per collezione / *For collection* **PANTA REI**

		P	L	art.
B	12 mm	54	da 72 cm a 216 cm *from 72 cm to 216 cm*	**BACINO172**

Per collezione / *For collection* **PLANETA**

		P	L	art.
C	12 mm	54	da 72 cm a 216 cm *from 72 cm to 216 cm*	**BACINO272**

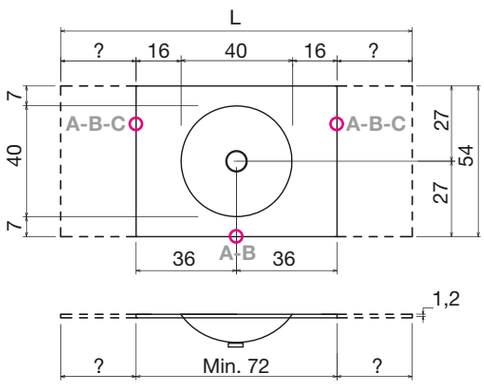

Top con lavabo integrato soprapiano in Corian spessore 12 mm completo di piletta con scarico libero e raccordo per sifone.
N.B. solo per porta lavabi H 37,5 e H 50 cm. Nei porta lavabi H 37,5 è possibile inserire solo sifone art. MICRO.

Top with integrated sink completely in Corian 12 mm thick, complete with drain pipe fitting and plug.
***P.S.** only for sink units cm 37,5 and 50 H. In sink units cm 37,5 H it is only possible to use siphon art. MICRO.*

BACINO

art. BACINO144A / BACINO1144A / BACINO2144A

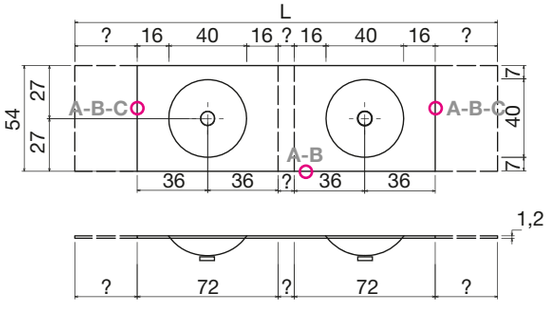

art. BACINO144B / BACINO1144B / BACINO2144B

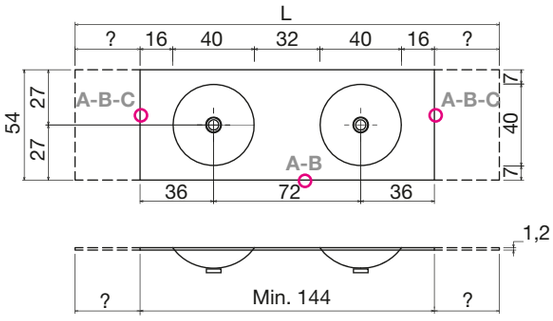

Per collezione / *For collection* **LUNARIA** (max. 216 cm)
MATERIA (max. 297 cm)

		P	L	art.
A	12 mm	54	da 144 cm a 297 cm *from 144 cm to 297 cm*	**BACINO144A / BACINO144B**

Per collezione / *For collection* **PANTA REI**

		P	L	art.
B	12 mm	54	da 144 cm a 216 cm *from 144 cm to 216 cm*	**BACINO1144A / BACINO1144B**

Per collezione / *For collection* **PLANETA**

		P	L	art.
C	12 mm	54	da 144 cm a 216 cm *from 144 cm to 216 cm*	**BACINO2144A / BACINO2144B**

Top con doppio lavabo integrato soprapiano in Corian spessore 12 mm, completo di piletta con scarico libero e raccordo per sifone.
N.B. Solo per porta lavabi H 37,5 e H 50 cm. Nei porta lavabi H 37,5 è possibile inserire solo sifone art. MICRO.

Top with double integrated sink completely in Corian 12 mm thick, with drain pipe fitting and plug.
***P.S.** only for sink units cm 37,5 H and 50 H. In sink units cm 37,5 H it is only possible to use siphon art. MICRO.*

BACINO

art. BACINOXL

P	L
54	da 72 cm a 297 cm *from 72 cm to 297 cm*

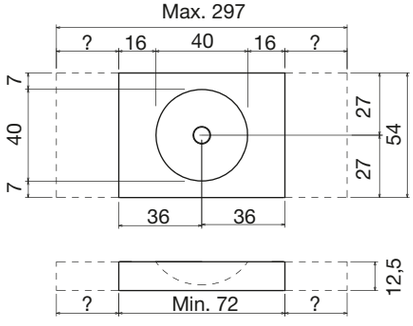

Top con lavabo integrato soprapiano o da parete in Corian spessore 125 mm, completo di piletta con scarico libero e raccordo per sifone.

Top with integrated sink completely in Corian 125 mm thick complete with drain pipe fitting and plug.

BACINO

art. BACINOAD

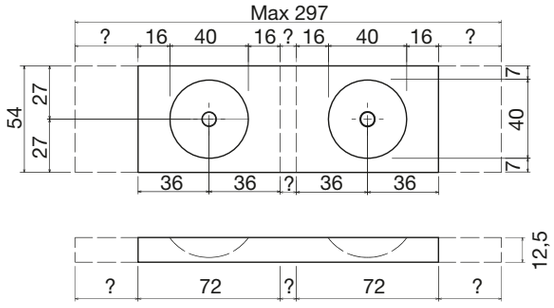

P	L	art.
54	da 144 cm a 297 cm *from 144 cm to 297 cm*	**BACINOAD**
54	da 144 cm a 297 cm *from 144 cm to 297 cm*	**BACINOBD**

art. BACINOBD

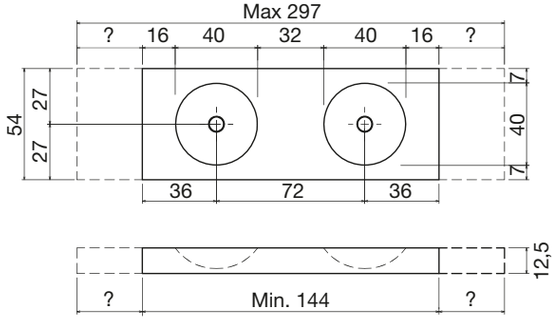

Top con doppio lavabo integrato soprapiano o da parete in Corian spessore 125 mm, completo di piletta con scarico libero e raccordo per sifone.

Top with double integrated sink completely in Corian 125 mm thick complete with drain pipe fitting and plug which may be wall mounted or used on furniture.

OIO design Michel Boucquillon

art. OIO3 / OIO3L / OIO3C

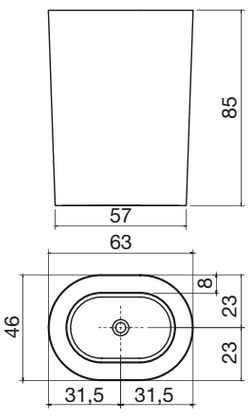

art. OIO3 translucido **/ OIO3L** translucido con led **/ OIO3C** laccato

Lavabo da terra in Polietilene bianco traslucido o laccato in diversi colori, con scarico a pavimento completo di piletta con scarico libero, sifone e tubo flessibile. La versione bianco traslucido è disponibile anche con illuminazione a led rgb comprensivo di telecomando con batterie intercambiabili.

art. OIO3 *translucent* **/** ***OIO3L*** *translucent with Led* **/** ***OIO3C*** *laquered*

Freestanding translucent white, or lacquered in various colours, Polyethylene sink with floor drainage, drain, trap and flexible hose. The white translucent version is also available with led light rgb complete with remote control and interchangeable batteries.

TENDER design Carlo Colombo

art. TENDER

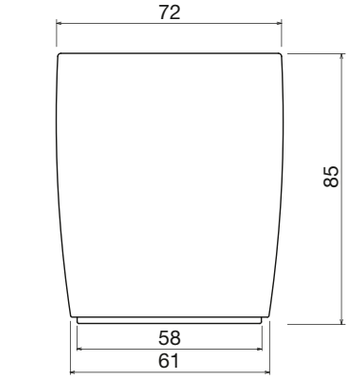

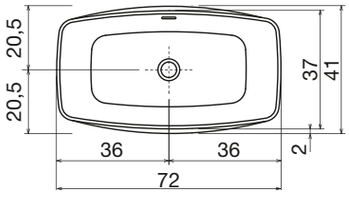

Lavabo da terra in Cristalplant con scarico a pavimento, completo di piletta con scarico libero, sifone e tubo flessibile.
N.B. Su richiesta possibilità di verniciatura esterna.

Cristaplant freestanding sink with floor drainage, complete with drain pipe fitting and plug, trap and flexible hose.
***P.S.** External lacquering upon request.*

TUBA design Carlo Colombo

art. TUBA3

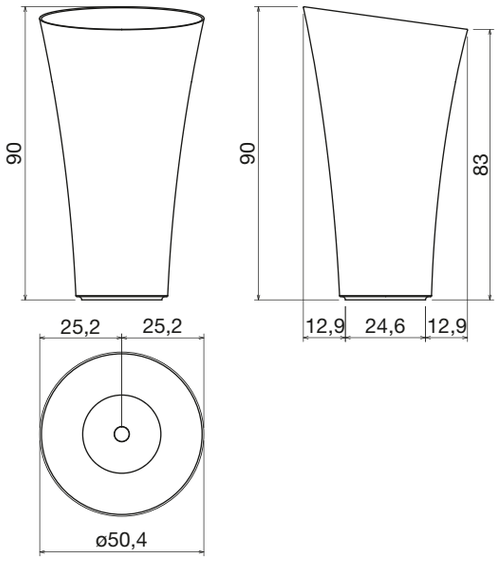

Lavabo da terra in Cristalplant con scarico a pavimento, completo di piletta con scarico libero, sifone e tubo flessibile.
N.B. Su richiesta possibilità di verniciatura esterna.

Cristaplant freestanding sink with floor drainage, complete with drain pipe fitting and plug, trap and flexible hose.
***P.S.** External lacquering upon request.*

TALAMO design Domenico De Palo

art. TALAMO3

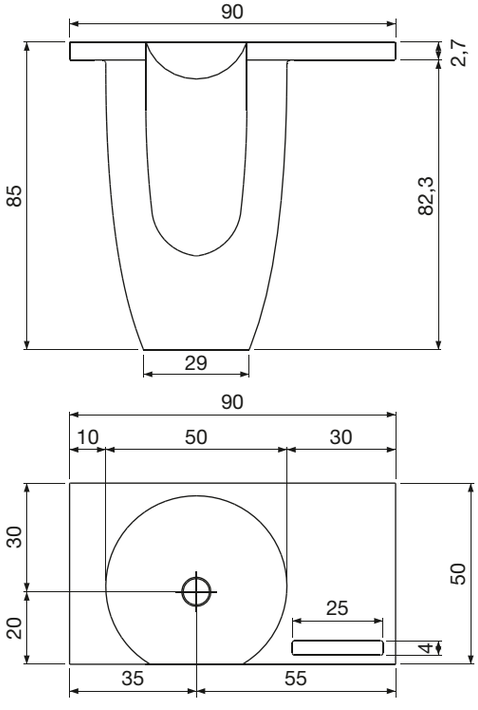

Lavabo da terra in Cristalplant con scarico a pavimento completo di piletta con scarico libero, sifone e tubo flessibile.

Freestanding Cristalplant sink with floor drainage complete with open plug, siphon and flexible hose.

WASHI design Carlo Colombo

art. WASHI1

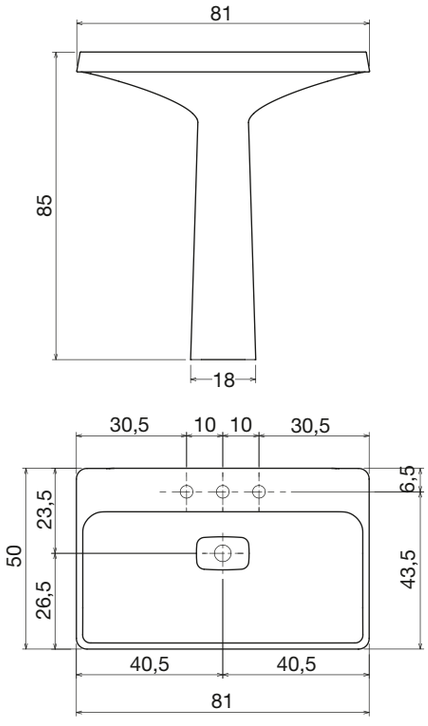

Lavabo monoblocco da terra in Cristalplant con scarico a parete, completo di piletta con scarico libero e raccordo per sifone.

Freestanding Cristalplant sink with wall drainage, complete with drain pipe fitting and plug.

KUBIC design Nevio Tellatin

art. KUBIC

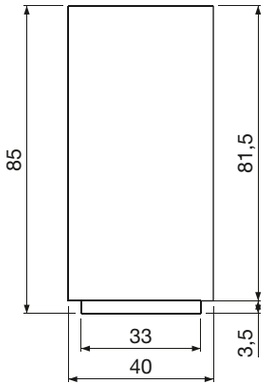

art. FOLD

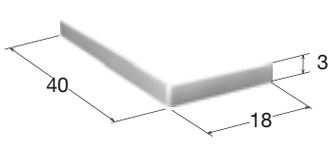

Lavabo quadro da terra in Corian con scarico a pavimento completo di piletta con scarico libero, sifone e tubo flessibile.

Freestanding square Corian sink with floor drainage complete with open plug, siphon and flexible hose.

EGO design Nevio Tellatin

art. EGO

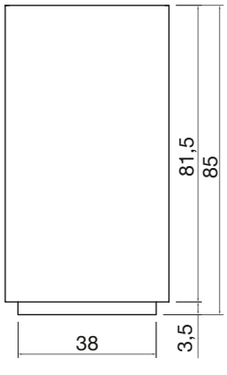

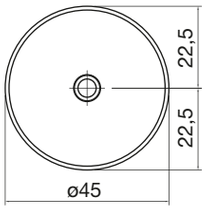

Lavabo cilindrico da terra in Corian con scarico a pavimento completo di piletta con scarico libero, sifone e tubo flessibile.

Cilindrical freestanding Corian sink with floor drainage complete with open plug, siphon and flexible hose.

MR.SPLASH design Jorge Bibiloni

art. MR.SPLASH

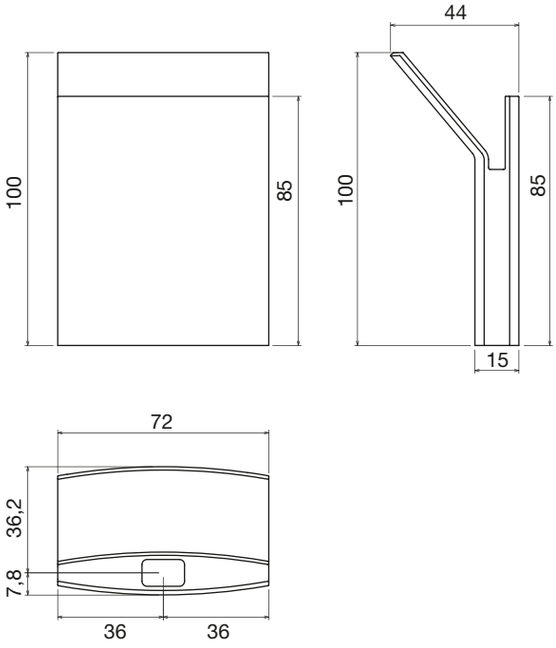

Lavabo da terra in Cristalplant con scarico a pavimento, completo di piletta con scarico libero, sifone e tubo flessibile.

Cristalplant freestanding sink with floor drainage, complete with drain pipe fitting and plug.

NINFEA design Gabriele Rosa

art. NINFEA

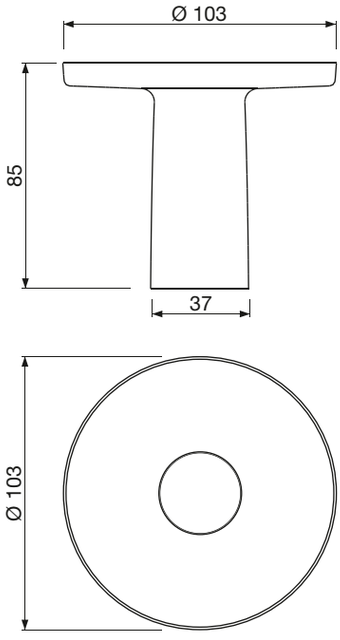

Lavabo da terra in Cristalplant con scarico a pavimento, completo di piletta con scarico libero, sifone e tubo flessibile.

Freestanding Cristalplant sink with floor drainage, complete with open plug, siphon and flexible hose.

PIPA design Carlo Colombo

art. PIPA

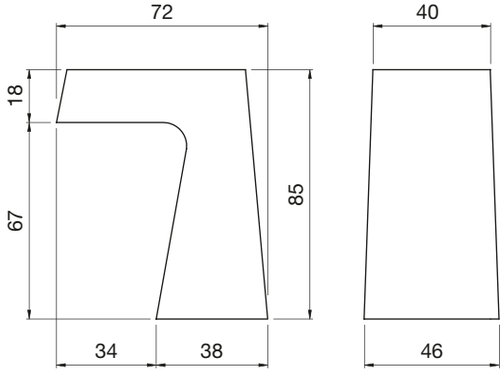

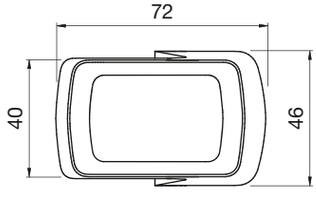

Marmo di Carrara / Stone Grey / Nero Makao

Lavabo da terra in pietra con scarico a pavimento, completo di piletta con scarico libero, sifone e tubo flessibile.
Peso lavabo: 190 kg ca.

Freestanding stone sink complete with drain pipe fitting and plug, trap and flexible hose.
Sink weight: 190 kg approx.

OPIUM design Carlo Colombo

art. OPIUM

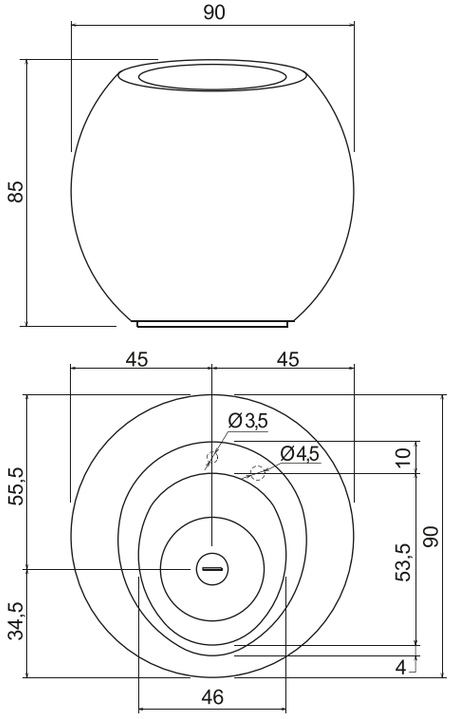

Pietra Luna

Lavabo da terra in pietra con scarico a pavimento completo di piletta con scarico libero, sifone e tubo flessibile.
Peso lavabo: 780 kg.
N.B. Per l'ispezione, si consiglia di realizzare un pozzetto esterno (vedere schede tecniche).

Freestanding stone sink with floor drainage, complete with drain pipe fitting and plug, trap and flexible hose.
Sink weight: 780 kg.
***P.S.** We advise an exterior inspection window (see technical drawings).*

BARREL design Carlo Colombo

art. BARREL

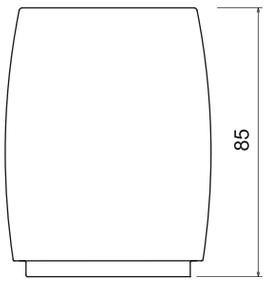

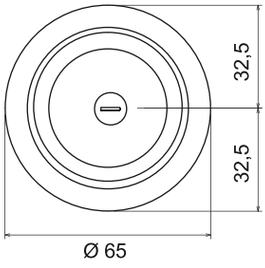

Nero Makao / Pietra Sinai

Lavabo da terra in pietra con scarico a pavimento, completo di piletta con scarico libero, sifone e tubo flessibile.
Peso lavabo: 380 kg.

Freestanding stone sink with floor drainage complete with drain pipe fitting and plug, trap and flexible hose.
Sink weight: 380 kg.

PILA design Carlo Colombo

art. PILA16

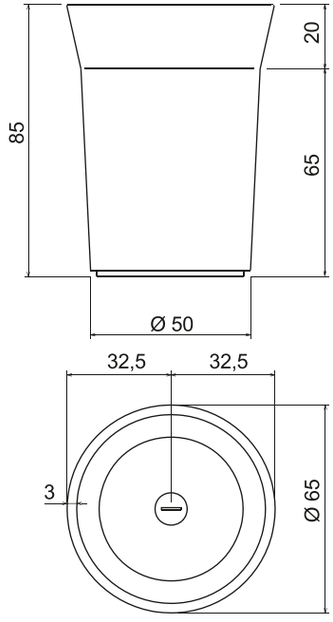

Pietra Vesuvio

Lavabo da terra in pietra con scarico a pavimento completo di piletta con scarico libero, sifone e tubo flessibile.
Peso lavabo: 240 kg.

Freestanding stone sink with floor drainage, complete with drain pipe fitting and plug, trap and flexible hose.
Sink weight: 240 kg.

TENDER design Carlo Colombo

art. TENDERSG

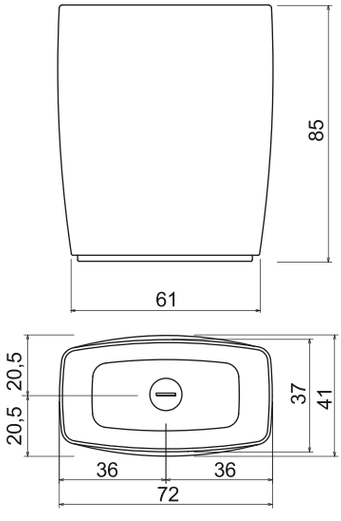

Pietra Stone Gray

Lavabo da terra in pietra con scarico a pavimento completo di piletta con scarico libero, sifone e tubo flessibile.
Peso lavabo: 300 kg.

Freestanding stone sink with floor drainage, complete with drain pipe fitting and plug, trap and flexible hose.
Sink weight: 300 kg.

TALAMO design Domenico De Palo

art. TALAMO1

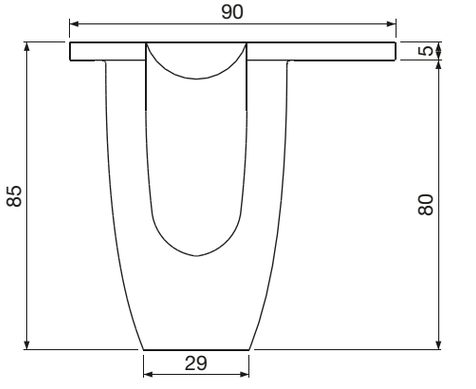

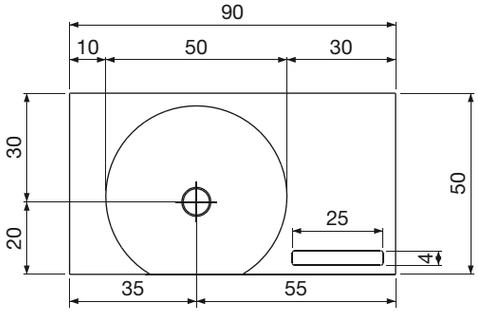

Pietra Apricena

Lavabo da terra in pietra con scarico a pavimento, completo di piletta con scarico libero, sifone e tubo flessibile.
Peso lavabo: 250 kg

Freestanding stone sink complete with open plug, siphon and flexible hose.
Sink weight: 250 kg

H12 design Domenico De Palo

art. H12190

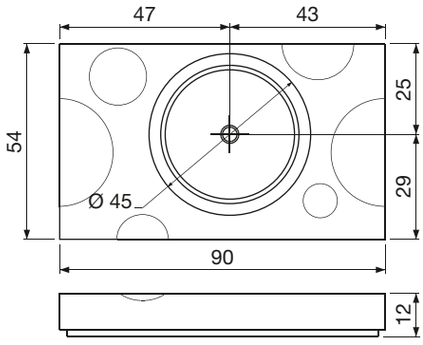

art. H121144

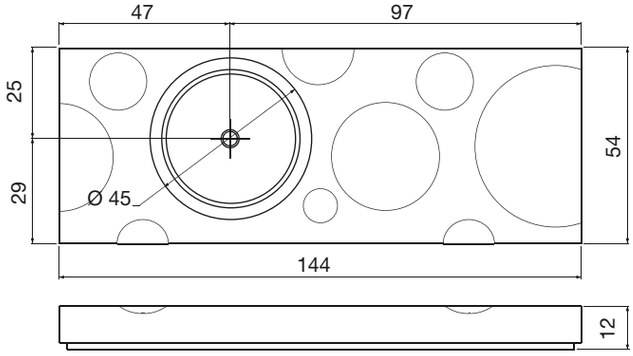

Pietra Apricena

Lavabo rettangolare soprapiano o da parete in pietra con superficie sagomata, completo di struttura in acciaio, piletta con scarico libero e raccordo per sifone.
Peso lavabo art. **H12190**: 100 kg - art. **H121144**: 200 kg

Rectangular top or wall mount stone sink with designed surface complete with steel structure, drain pipe fitting and plug.
Sink weight art. H12190: 100 kg - art. H121144: 200 kg

H12

art. H1290

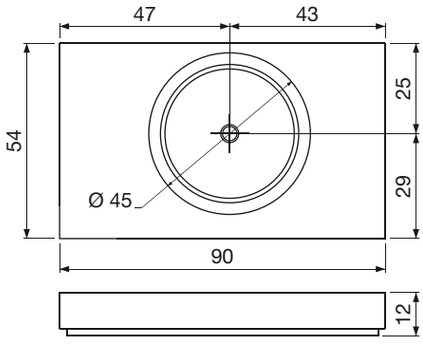

art. H12144

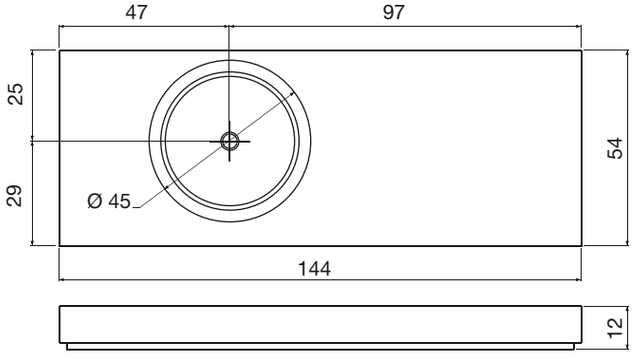

Pietra Apricena

Lavabo rettangolare soprapiano o da parete in pietra, completo di struttura in acciaio, piletta con scarico libero e raccordo per sifone.
Peso lavabo art. **H1290**: 110 kg - art. **H12144**: 210 kg

Rectangular top or wall mount stone sink, complete with steel structure drain pipe fitting and plug.
Sink weight art. H1290: 110 kg - art. H12144: 210 kg

camini
fireplaces
12 - 71

city
74 - 87

panta rei
90 - 101

planeta
104 - 123

lunaria
126 -141

materia
144 -151

sanitari
sanitary-ware
154 - 171

lavabi
sinks
174 - 333

lavabi e top con struttura
sinks - tops with structure
338 - 351

vasche
tubs
354 - 441

piatti e box doccia
trays and shower enclosures
444 - 529

soffioni e rubinetteria
overhead shower - taps
532 - 603

specchi e illuminazione
mirrors and lighting
606 - 685

accessori
accessories
688 - 785

cartella colori
colour samples
788 - 791

HOUDINI design Mario Ferrarini

Modello e design registrato
Registered model and design

P	L	**art.**
54	da 135 cm a 180 cm *from 135 cm to 180 cm*	**HOUDINI54**

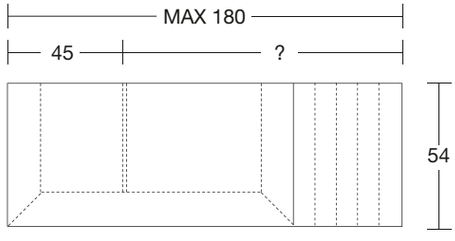

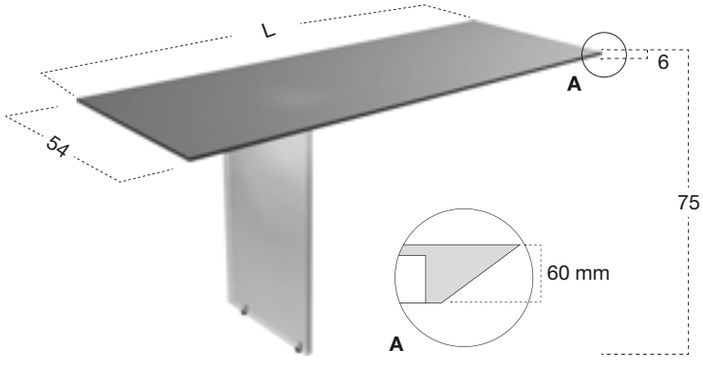

Versione sx - *Left version*

Tavolo in legno spess. 60 mm con piedistallo in cristallo, completo di 2 piedini regolabili in acciaio inox satinato.

Wooden table 60 mm thick with glass pedestal complete with 2 regulating stainless steel feet.

HOUDINI

P	L	art.
54	da 135 cm a 180 cm *from 135 cm to 180 cm*	**HOUDINI154**

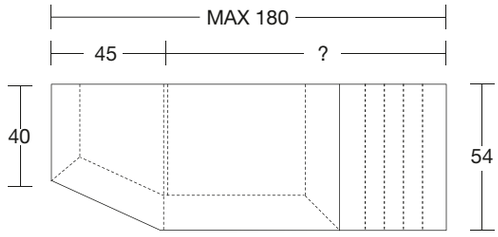

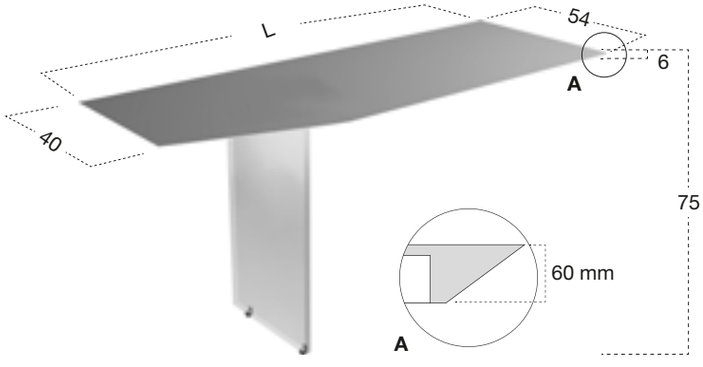

Versione sx - *Left version*

Tavolo in legno spess. 60 mm con piedistallo in cristallo, completo di 2 piedini regolabili in acciaio inox satinato.

Wooden table 60 mm thick with glass pedestal complete with 2 regulating stainless steel feet.

MOST design Victor Vasilev

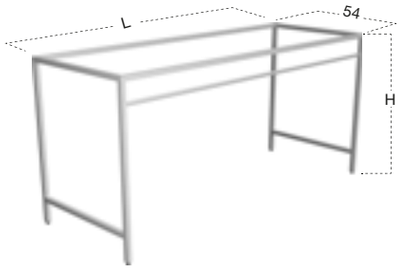

H	L	P	art.
68,5	da 72 cm a 180 cm *from 72 cm to 180 cm*	54	**MOST10**
83,5	da 72 cm a 180 cm *from 72 cm to 180 cm*	54	**MOST20**

art. MOST10

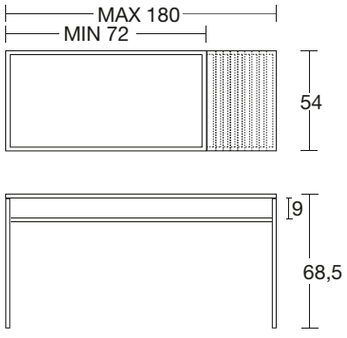

art. MOST20

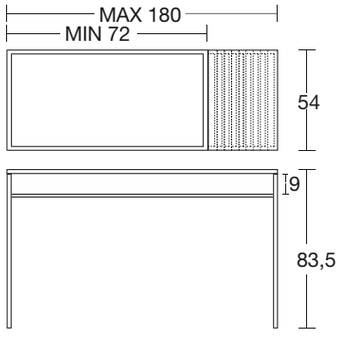

Struttura in acciaio inox laccato, abbinabile con top di prof. 54 cm.

Lacquered stainless steel structure, to be combined with top 54 cm D.

PALCO design Victor Vasilev

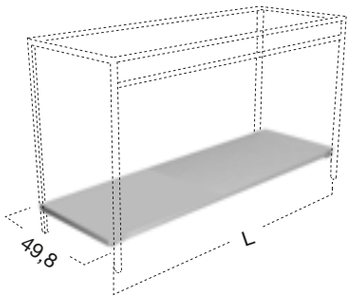

P	L	art.	
49,8	da 72 cm a 180 cm *from 72 cm to 180 cm*	**PALCOLE**	legno/*wood* spess. 18/20 mm
49,8	da 72 cm a 180 cm *from 72 cm to 180 cm*	**PALCOCO**	corian/*corian* spess. 12 mm

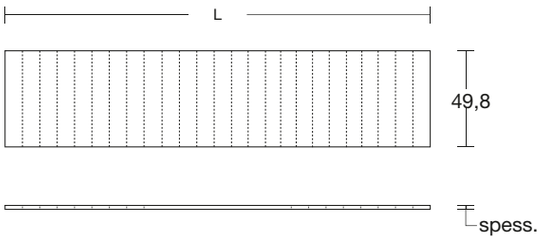

Mensola per struttura in acciaio Art. MOST ,disponibile in Corian e legno.

Shelf for stainless steel structure Art. MOST available in Corian and wood.

MYMOST design Nevio Tellatin

art. MYMOST72

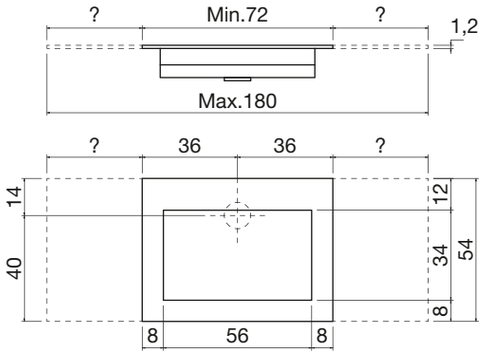

art. MYMOST144B

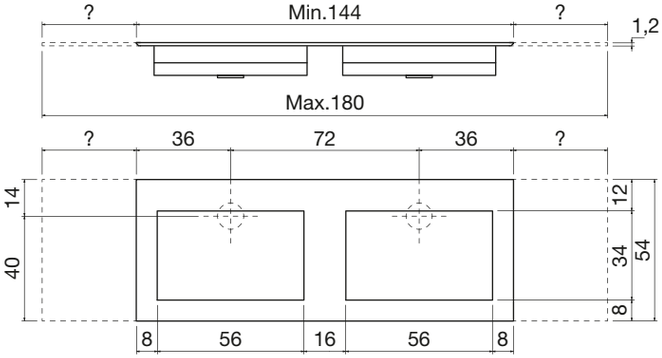

P	L	art.
54	da 72 cm a 180 cm *from 72 cm to 180 cm*	**MYMOST72**
54	da 144 cm a 180 cm *from 144 cm to 180 cm*	**MYMOST144B**

Top con lavabo integrato soprapiano in Corian spessore 12 mm, con sistema di scarico predisposto per sifone, da abbinare con Art. MOST.

Corian top with integrated sink 12 mm thick complete with drain prepared for siphon to be combined with Art. MOST.

SEMOST design Nevio Tellatin

art. SEMOST72

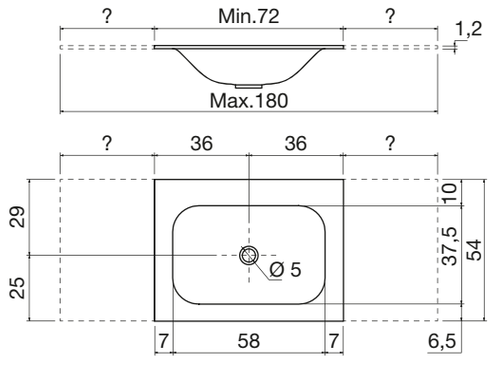

art. SEMOST144B

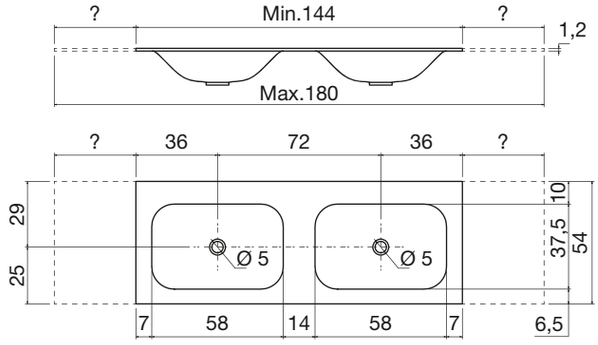

P	L	art.
54	da 72 cm a 180 cm *from 72 cm to 180 cm*	**SEMOST72**
54	da 144 cm a 180 cm *from 144 cm to 180 cm*	**SEMOST144B**

Top con lavabo integrato soprapiano in Corian spessore 12 mm, completo di piletta con scarico libero e raccordo per sifone, da abbinare con Art. MOST.

Corian top with integrated sink 12 mm thick complete with drain pipe fitting and plug combined with Art. MOST.

DOMINO design Mario Ferrarini

art. DOMINO11 / DOMINO12

L	P	H	art.
72	54	83	**DOMINO11**
90	54	83	**DOMINO12**

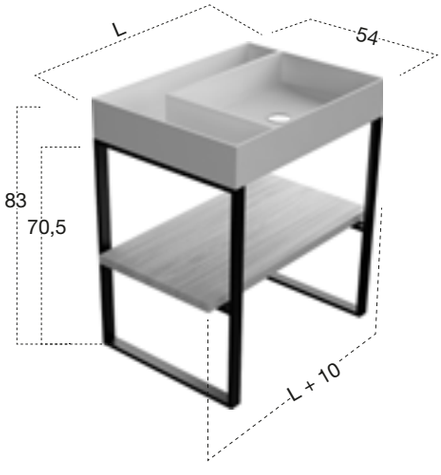

Versione dx - *Right version*

Lavabo con vano porta oggetti in Corian con struttura in acciaio inox laccato nero, completo di ripiano in legno massello di rovere, piletta con scarico libero e raccordo per sifone.

Corian sink with compartment and stainless steel structure lacquered black complete with solid oak shelf, drain pipe fitiing and plug.

FRATAK design Paolo Armenise, Silvia Nerbi

art. FRATAK144 / FRATAK144P

art. FRATAK180 / FRATAK180P

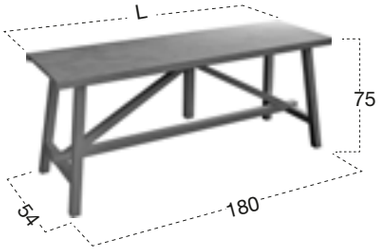

P	L	art.
54	da 144 cm a 216 cm *from 144 cm to 216 cm*	**FRATAK144 / FRATAK144P**
54	da 180 cm a 216 cm *from 180 cm to 216 cm*	**FRATAK180 / FRATAK180P**

Da parete / *wall mount*

art. FRATAK144P
art. FRATAK180P

Centro stanza / *freestanding*

art. FRATAK144
art. FRATAK180

Tavolo con piano in marmo, completo di struttura portante in frassino naturale.

Fir tree table with marble top.

BRILLANTE Studio Carlesi Design

P	L	**art.**
54	da 126 cm a 180 cm *from 126 cm to 180 cm*	**BRILLANTE154**

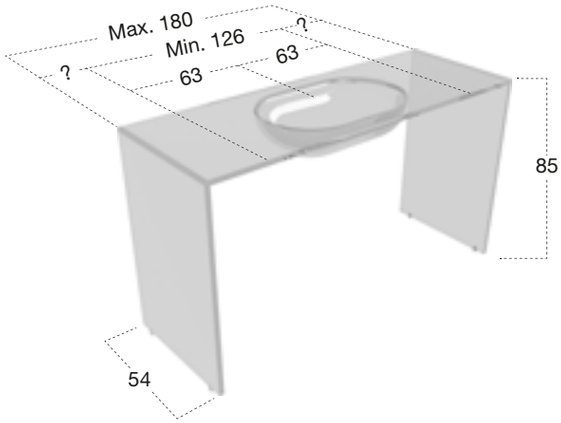

Tavolo con lavabo integrato ovale in cristallo trasparente spessore 20 mm, completo di piletta con scarico libero, raccordo per sifone e 4 piedini regolabili in acciaio inox satinato.
N.B. É possibile realizzarlo solamente con il lavabo centrato rispetto alla larghezza del tavolo.

Table with oval integrated sink in 20 mm trasparent glass complete with drain pipe fitting and plug and 4 regulating feet in satin stainless steel.
P.S. *The sink must be centered with respect to the length of the table.*

BRILLANTE

P	L	art.
54	da 108 cm a 180 cm *from 108 cm to 180 cm*	**BRILLANTE54**

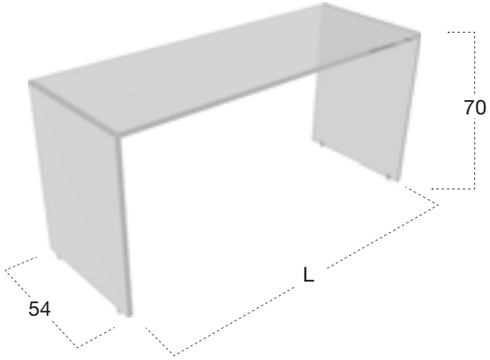

Tavolo in cristallo trasparente spess. 20 mm, completo di 4 piedini regolabili in acciaio inox satinato.

Trasparent glass table 20 mm in thickness complete with 4 regulating stainless steel feet.

BRILLANTE

P	L	art.
54	da 72 cm a 144 cm *from 72 cm to 144 cm*	**BRILLANTE254**

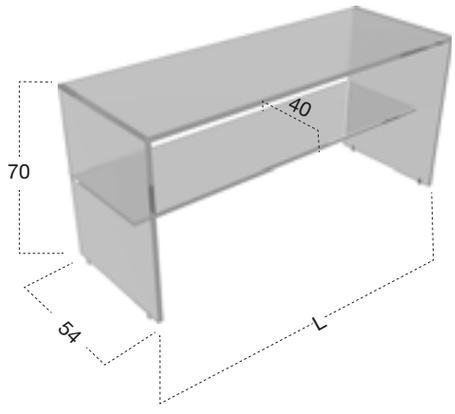

Tavolo in cristallo con ripiano spess. 20 mm, completo di 4 piedini regolabili in acciaio inox satinato.

Glass table 20 mm in thick with shelf complete with 4 regulating stainless steel feet.